バロネス

取扱説明書

ローンモア
GM100B

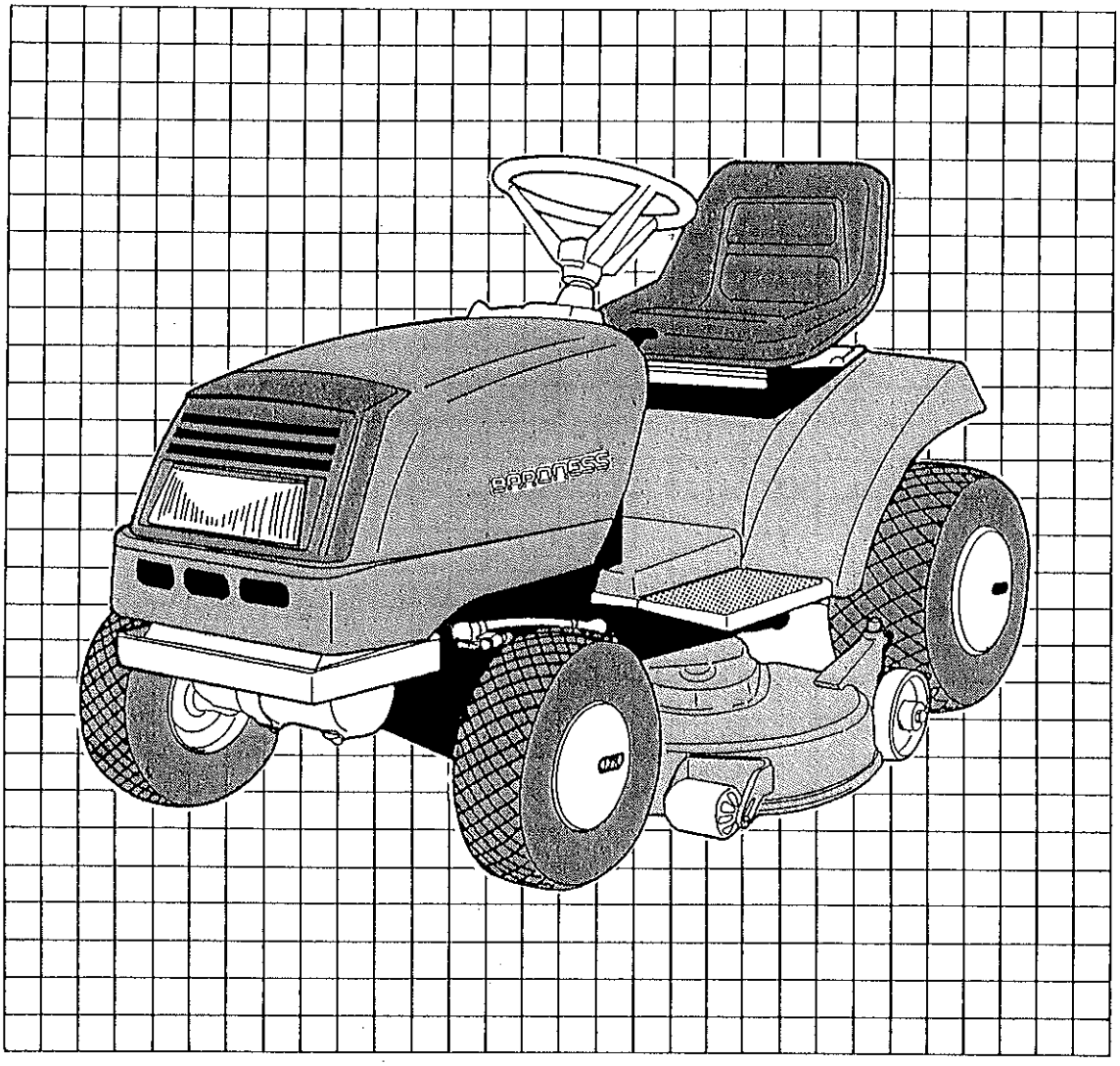

⚠

当製品を安全に、また正しくお使いいただくために必ず本取扱説明書をお読みください。誤った使いかたをすると、事故を引き起こすおそれがあります。
お読みになった後も必ず製品に近接して保存してください。

株式会社 共栄社

バロネス ローンモアを
お買い上げいただき、ありがとうございます。

はじめに

- この取扱説明書は**バロネス ローンモア**の取扱方法と使用上の注意事項について記載してあります。**ご使用前には必ず、この取扱説明書を熟知するまで**お読みのうえ、正しくお取扱いいただき、最良の状態でご使用ください。
- お読みになったあとも**必ず製品に近接して保存**してください。
- 製品を貸与または譲渡される場合は、この取扱説明書を製品に添付してお渡しください。
- この取扱説明書を紛失または損傷された場合は、速やかに当社または当社の販売店にご注文ください。
- なお、品質・性能向上あるいは安全上、使用部品の変更を行なうことがあります。その際には、本書の内容および写真・イラストなどの一部が、本製品と一致しない場合がありますので、ご了承ください。
- ご不明なことやお気付のことがございましたら、お買上げいただきましたお店、またはお近くの特約店・販売店にご相談ください。
- ⚠印付きの下記マークは、安全上、特に重要な項目ですので、必ずお守りください。

⚠ 危険　その警告文に従わなかった場合、死亡または重傷を負うことになるものを示します。

⚠ 警告　その警告文に従わなかった場合、死亡または重傷を負う危険性があるものを示します。

⚠ 注意　その警告文に従わなかった場合、ケガを負うおそれのあるものを示します。

- この取扱説明書には安全に作業していただくために、安全上のポイント「**安全に作業をするために**」を記載してあります。使用前に必ずお読みください。

目　次

1. 安全に作業をするために ……4

2. 各部の名称 ……16

3. 安全銘板の貼り付け位置 ……18

4. 新車の取扱い ……19

5. 各装置の取扱い ……20

絵文字の説明 ……20
1. シート ……21
2. エンジンコントロール・電装・計器 ……21
3. 燃料ゲージ ……21
4. ペダルレバー ……22
5. HST バイパスレバー ……22
6. P.T.O レバー ……23
7. リフトレバー ……23

6. 始業点検 ……24

1. 前日の異常箇所 ……25
2. 本機のまわりの点検 ……25
3. エンジンオイルの点検 ……25
4. エアクリーナの点検 ……25
5. バッテリ液の点検 ……26
6. ミッションオイルの点検 ……26
7. 燃料の点検 ……26

7. 運転要領 ……27

1. エンジンの始動のしかた ……27
2. エンジンの停止のしかた ……28
3. 運転のしかた ……28
4. けん引のしかた ……28

8. モアの取付け ……29

9. 草刈り作業要領 …… 32

1. 草刈り作業 …… 32
2. 刈高さ調整 …… 33
3. 芝刈方法 …… 33
4. 問題点とその対処法 …… 33

10. 定期の点検・調整について …… 35

1. 定期点検一覧表 …… 36
2. オイルの点検および交換 …… 37
3. バッテリの点検 …… 39
4. 燃料フィルタの点検・交換 …… 39
5. エアクリーナの清掃・交換 …… 40
6. スパークプラグの点検 …… 40
7. ブロワハウジングの清掃 …… 41
8. 各部の注油 …… 41
9. パイプ類の点検 …… 41
10. 電気配線の点検 …… 41
11. ランプ類の交換 …… 41
12. 各部の調整 …… 42
13. モアの点検・調整 …… 44
14. 長期格納時の点検整備 …… 45
15. 故障の原因と処置一覧表 …… 46
16. モアの故障と処置 …… 47

11. 仕　様 …… 48

12. 付　表 …… 49

1. 付属品一覧表 …… 49
2. 主な消耗部品 …… 49
3. 配線図 …… 50

1. 安全に作業をするために

ここに記載されている注意項目を守らないと、
死亡を含む傷害や事故、機械の破損が生じるおそれがあります。

●一般的な注意項目

⚠警告 排気ガスには充分に注意する

締め切った屋内などではエンジンを始動しないでください。
エンジンは、風通しのよい屋外で始動してください。やむを得ず屋内で始動する場合は、十分に換気をしてください。

【守らないと】
排気ガスによる中毒を起し、死亡事故にいたるおそれがあります。

⚠警告 こんなときは運転しない

- 過労・病気・薬物の影響、その他の理由により作業に集中できないとき。
- 酒を飲んだとき。
- 妊娠しているとき。
- 18才未満の人。

⚠警告 作業に適した服装をする

はち巻き・首巻き・腰タオルは禁止です。滑り止めの付いた靴を着用し、作業に適した防護具などを付け、だぶつきの無い服装をしてください。

【守らないと】
機械に巻き込まれたり、滑って転倒するおそれがあります。

⚠警告 機械を他人に貸すときは取扱方法を説明する

取扱方法をよく説明し、使用前に「取扱説明書」を必ず読むように指導してください。

【守らないと】
死亡事故や重大な傷害、機械の破損をまねくおそれがあります。

⚠警告 運転者以外に人を乗せない

このローンモアの乗車定員は１名です。運転者以外に人を乗せないでください。

【守らないと】
思わぬ事故を引きおこすおそれがあります。

⚠警告 エンジン始動時は必ず運転席にすわり周囲の安全確認をする

エンジン始動時は必ず運転席にすわり、シートの位置と周囲の安全を確認してください。

【守らないと】
思わぬ事故を引きおこすおそれがあります。

⚠注意 マフラの高温に注意

運転中およびエンジン停止直後の、マフラは高温ですので、触れないでください。

【守らないと】
ヤケドをするおそれがあります。

⚠注意 機械の改造禁止

純正部品や指定以外のアタッチメントを取り付けないでください。
改造をしないでください。

【守らないと】
事故・ケガ、機械の故障をまねくおそれがあります。

⚠注意 点検・整備をおこなう

機械を使う前と後には必ず点検・整備をしてください。特に、ハンドル・ブレーキ・レバーなどの操縦装置及び車輪などの走行装置は、確実に作動するように点検・整備してください。

【守らないと】
事故・ケガ、機械の故障をまねくおそれがあります。

●作業前後の確認時の注意項目

⚠危険 注油・給油はエンジンが冷めてからおこなう

エンジン回転中や、エンジンが熱い間は、絶対に注油・給油しないでください。

【守らないと】
燃料などに引火して、火災をおこすおそれがあります。

⚠危険 燃料補給時は火気厳禁

燃料補給時は、くわえ煙草や裸火照明は、絶対にしないでください。

【守らないと】
燃料に引火し、火災をおこすおそれがあります。

⚠危険 バッテリ点検時は火気厳禁

バッテリの点検・充電時は火気厳禁です。

【守らないと】
バッテリに引火、爆発してヤケドなどを引きおこすおそれがあります。

⚠危険 バッテリ液は体につけないようにする

バッテリ液を身体や服につけないようにしてください。
万一付着したときは、すぐに多量の水で洗い、飲み込んだときは、すぐに多量の飲料水を飲んでください。目に入ったときや飲み込んだときは、医師の治療を受けてください。

【守らないと】
ヤケドをしたり、失明したり、服が破れるおそれがあります。

⚠危険 燃料もれに注意

燃料パイプが破損していると、燃料もれをおこしますので必ず点検してください。

【守らないと】
火災事故を引きおこすおそれがあります。

⚠危険 燃料キャップをしめ、こぼれた燃料はふき取る

燃料を補給したときは、燃料キャップを確実にしめ、こぼれた燃料はきれいにふき取ってください。

【守らないと】
火災事故を引きおこすおそれがあります。

⚠警告 点検整備は平坦で安定した場所でおこなう

交通の危険がなく、機械が倒れたり動いたりしない平坦で安定した場所で、ローンモアの前輪には車止めをして点検整備をしてください。

【守らないと】
機械が転倒するなど、思わぬ事故をまねくおそれがあります。

⚠警告 マフラー・エンジン囲りのゴミは取り除く

マフラーやエンジン周辺部に刈草・ゴミ・燃料などが付着していないか、毎日作業前に点検してください。

【守らないと】
火災事故を引きおこすおそれがあります。

⚠警告 電気部品・コードを必ず点検

配線コードが他の部品に接触していないか、被覆のはがれや接触部のゆるみがないかを毎日作業前に点検してください。

【守らないと】
ショートして、火災事故をおこすおそれがあります。

⚠警告 ブレーキ・ハンドルの点検を必ずおこなう

ブレーキのききが悪かったり、片ぎきがないように、またハンドルに著しいガタや遊びがないように、点検をしてください。

【守らないと】
事故を引きおこすおそれがあります。

⚠注意　バッテリの取り付け取外しは正しい手順でおこなう

バッテリを取り付けるときは＋側をさきに取り付け、取り外すときは－側から取外します。

【守らないと】
ショートして、ヤケドや火災事故を引きおこすおそれがあります。

⚠注意　点検整備中はエンジン停止

点検・整備・修理または、掃除をするときは、必ずエンジンを停止してください。

【守らないと】
機械の下敷きになるなど、傷害事故をおこすおそれがあります。

⚠注意　カバー類は必ず取り付ける

点検・整備などで取外したカバー類は、必ず取り付けてください。

【守らないと】
機械に巻き込まれて、傷害事故を引きおこすおそれがあります。

⚠注意　点検整備は過熱部分が充分冷めてからおこなう

マフラやエンジンなどの過熱部分が十分に冷めてから点検整備をしてください。

【守らないと】
ヤケドをするおそれがあります。

⚠注意　目的に合った工具を正しく使用する

点検整備に必要な工具類は、適正な管理をし、目的に合った工具を正しく使用してください。また点検調整に必要な工具はローンモアに常備しておいてください。

【守らないと】
整備不良で事故を引きおこすおそれがあります。

●作業機に関する注意項目

⚠警告　作業機の着脱は平坦な場所で行う

作業機の着脱は、平坦で安定した場所でおこなってください。
夜間は、適切な照明をしてください。

【守らないと】
事故を引きおこすおそれがあります。

⚠警告　ローンモアと作業機の周辺に人を近づけない

ローンモアを移動して作業機を着脱するときは、ローンモアの周辺や作業機との間に人が入らないようにしてください。

【守らないと】
傷害事故を引きおこすおそれがあります。

⚠警告　ローンモアに作業機を装着する時は、作業機の取扱説明書を必ず読む。

ローンモアに作業機を装着する時は、事前に必ず作業機の取扱説明書をよく読んでください。

【守らないと】
傷害事故や機械の破損をひきおこします。

⚠警告　作業機を付けたときは旋回に注意

作業機によってはかなりの長さになるものがありますので、旋回時は周囲の人や物に注意してください。

【守らないと】
作業機が衝突したりして、傷害事故を引きおこすおそれがあります。

⚠警告　作業機の下にもぐったり、足をいれない

作業機の下にもぐったり、足を踏み込んだりしないでください。

【守らないと】
作業機が下がったときに、傷害事故を負うおそれがあります。

●運搬時の注意項目

⚠警告　あゆみ板の上では、だ性運転はしない

あゆみ板の上での走行は十分注意しておこなってください。
エンジンを切ってのだ性運転はしないでください。

【守らないと】
機械の重みで坂を下がり、転落などの事故をまねくおそれがあります。

⚠警告　強度・長さ・幅の充分あるあゆみ板を使用する

積込み、積降しをするときは、平坦で交通の安全な場所で、トラックのエンジンを止め、動かないようにサイドブレーキを掛け車止めをしてください。使用するあゆみ板は、幅・長さ・強度が充分あり、スリップのしないものを選んでください。

【守らないと】
転落などの事故を引きおこすおそれがあります。

⚠警告　登るときは後進、降りるときは前進でおこなう

トラックに積込むときは後進で、降りるときは前進でおこなってください。

【守らないと】
バランスを崩し、転落などの事故を引きおこすおそれがあります。

⚠警告　ロープでトラックに確実に固定する

トラックにのせて移動するときは、駐車ブレーキを掛け、ギヤを入れて強度の充分あるロープでトラックにローンモアを固定してください。

【守らないと】
荷台からローンモアが転落したりして、事故を引きおこすおそれがあります。

●移動・作業時の注意項目

⚠警告　異状な振動が出たら、直ちに点検・修理をおこなう

異状な振動が出たら直ちにエンジンを停止し、原因を調べて、修理してください。

【守らないと】
事故・ケガ、機械の故障をまねくおそれがあります。

⚠警告　急な発進・停止・旋回やスピードの出し過ぎ禁止

発進・停止はゆっくりと行ってください。旋回をするときは、充分スピードを落としてください。また、凸凹地、傾斜地では、充分速度を落としてください。

【守らないと】
転倒・転落事故や、機械の破損をおこすおそれがあります。

⚠警告　傾斜地では、だ性運転はしない

傾斜地での走行は十分注意しておこなってください。
エンジンを切ってのだ性運転はしないでください。

【守らないと】
機械の重みで暴走し、転落などの事故をまねくおそれがあります。

⚠警告　モアの刈刃に巻き付いた草などを取るときはエンジン停止

【守らないと】
機械に巻き込まれて、重傷を負うおそれがあります。

⚠警告　子供やペットを近づけない

子供には充分注意し、近づけないようにしてください。
子供やペットが近づいたら直ぐに作業を中止してください。

【守らないと】
傷害事故を引きおこすおそれがあります。

⚠警告　わき見、手放し運転はしない

【守らないと】
傷害事故を引きおこすおそれがあります。

⚠警告 坂道駐車の禁止

平坦で安定した場所に置き、エンジンを止めて、必ず駐車ブレーキを掛け車止めをしてください。
また、作業機は地面に接地してください。

【守らないと】
ローンモアが動きだし、事故をおこすおそれがあります。

⚠警告 モアの排出口に人を近づけない

モアの排出口に面して人が立っているときは、エンジンを始動しないでください。又、モアの排出口カバーを必ず取付けてください。

【守らないと】
傷害事故をおこすおそれがあります。

⚠警告 けん引作業はドローバを使用

けん引作業は必ずけん引ヒッチを使用してください。
その他の場所でのけん引は絶対しないでください。

【守らないと】
転倒のおそれがあります。

⚠注意 作業前にほ場内の石等障害物を取り除く

【守らないと】
事故・ケガ、機械の故障をまねくおそれがあります。

⚠注意 暖気運転中は駐車ブレーキを掛ける

【守らないと】
ローンモアが自然に動きだし、事故を引きおこすおそれがあります。

⚠注意 一般道走行禁止

本機は型式認定を受けておりませんので一般道路の走行はできません。

【守らないと】
道路交通法違反です。

●作業終了後・格納時の注意項目

⚠危険 注油・給油はエンジンが冷めてからおこなう

エンジン回転中や、エンジンが熱い間は、絶対に注油・給油しないでください。

【守らないと】
燃料などに引火して、火災をおこすおそれがあります。

⚠危険 シートは機械が充分冷めてからかける

機械にシートをかける場合は、マフラやエンジンが充分冷えてからかけてください。

【守らないと】
火災事故を引きおこすおそれがあります。

⚠警告 点検整備は平坦で安定した場所でおこなう

交通の危険がなく、機械が倒れたり動いたりしない平坦で安定した場所で、ローンモアの前輪には車止めをして点検整備をしてください。

【守らないと】
機械が転倒するなど、思わぬ事故をまねくおそれがあります。

⚠警告 マフラー・エンジン囲りのゴミは取り除く

マフラーやエンジン周辺部にワラクズ・ゴミ・燃料などが付着していないか、毎日作業前に点検してください。

【守らないと】
火災事故を引きおこすおそれがあります。

⚠警告 電気部品・コードを必ず点検

配線コードが他の部品に接触していないか、被覆のはがれや接触部のゆるみがないかを毎日作業前に点検してください。

【守らないと】
ショートして、火災事故をおこすおそれがあります。

⚠注意 バッテリの取り付け取外しは正しい手順でおこなう

バッテリを取り付けるときは＋側をさきに取り付け、取り外すときは－側から取外します。

【守らないと】
ショートして、ヤケドや火災事故を引きおこすおそれがあります。

⚠警告 長期格納時はバッテリとキーを外す

長期間使用しないで格納する場合はバッテリを取り外し、キーを抜き取り保管してください。

【守らないと】
事故を引きおこすおそれがあります。

⚠注意 点検整備中はエンジン停止

点検・整備・修理または、掃除をするときは、必ずエンジンを停止してください。

【守らないと】
機械の下敷きになるなど、傷害事故をおこすおそれがあります。

⚠注意 カバー類は必ず取り付ける

点検・整備などで取外したカバー類は、必ず取り付けてください。

【守らないと】
機械に巻き込まれて、傷害事故を引きおこすおそれがあります。

⚠注意 点検整備は過熱部分が充分冷めてからおこなう

マフラやエンジンなどの過熱部分が十分に冷めてから点検整備をしてください。

【守らないと】
ヤケドをするおそれがあります。

⚠注意 燃料・オイル類は指定品を使う

特にミッションオイルは特殊オイルですので必ず指定オイルを使用してください。

【守らないと】
ＨＳＴの暴走のおそれがあり、機械の寿命がいちじるしく低下します。

2. 各部の名称

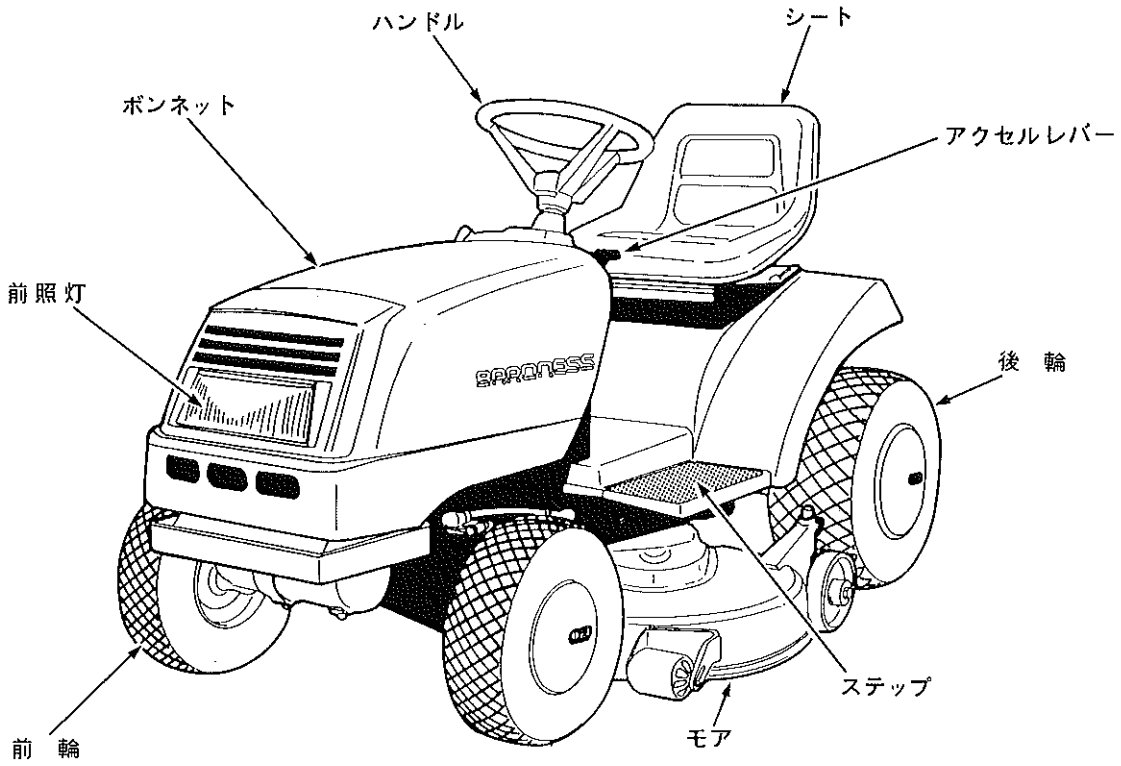
ハンドル
シート
ボンネット
アクセルレバー
前照灯
後　輪
ステップ
モア
前　輪

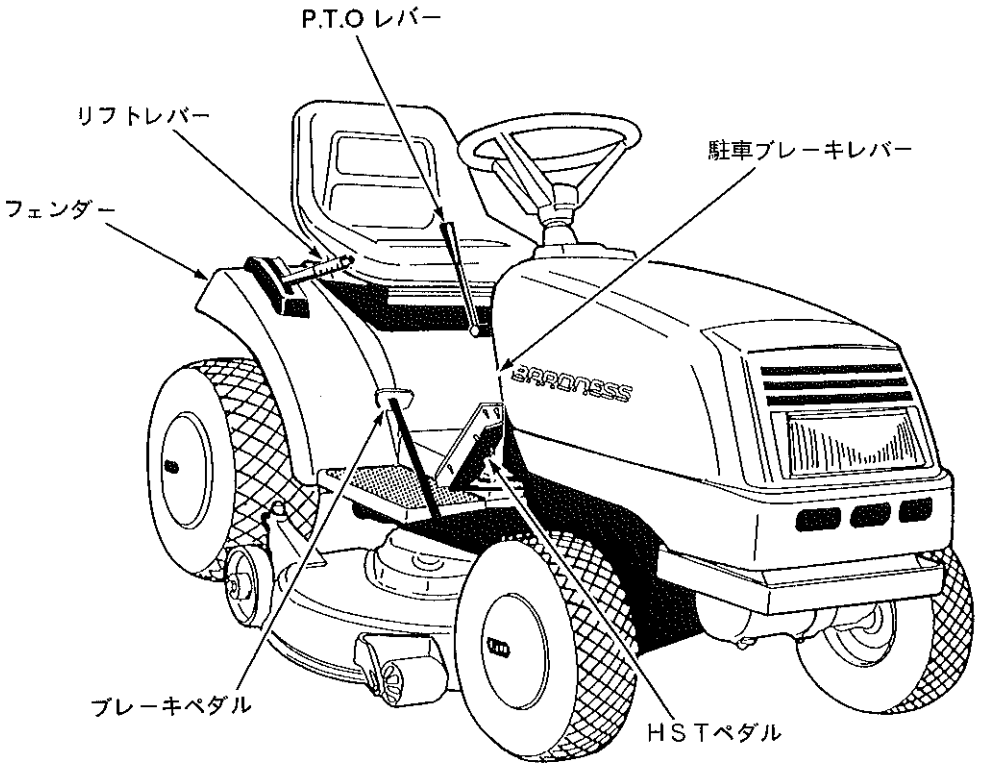
P.T.O レバー
リフトレバー
駐車ブレーキレバー
フェンダー
ブレーキペダル
HSTペダル

モア上側

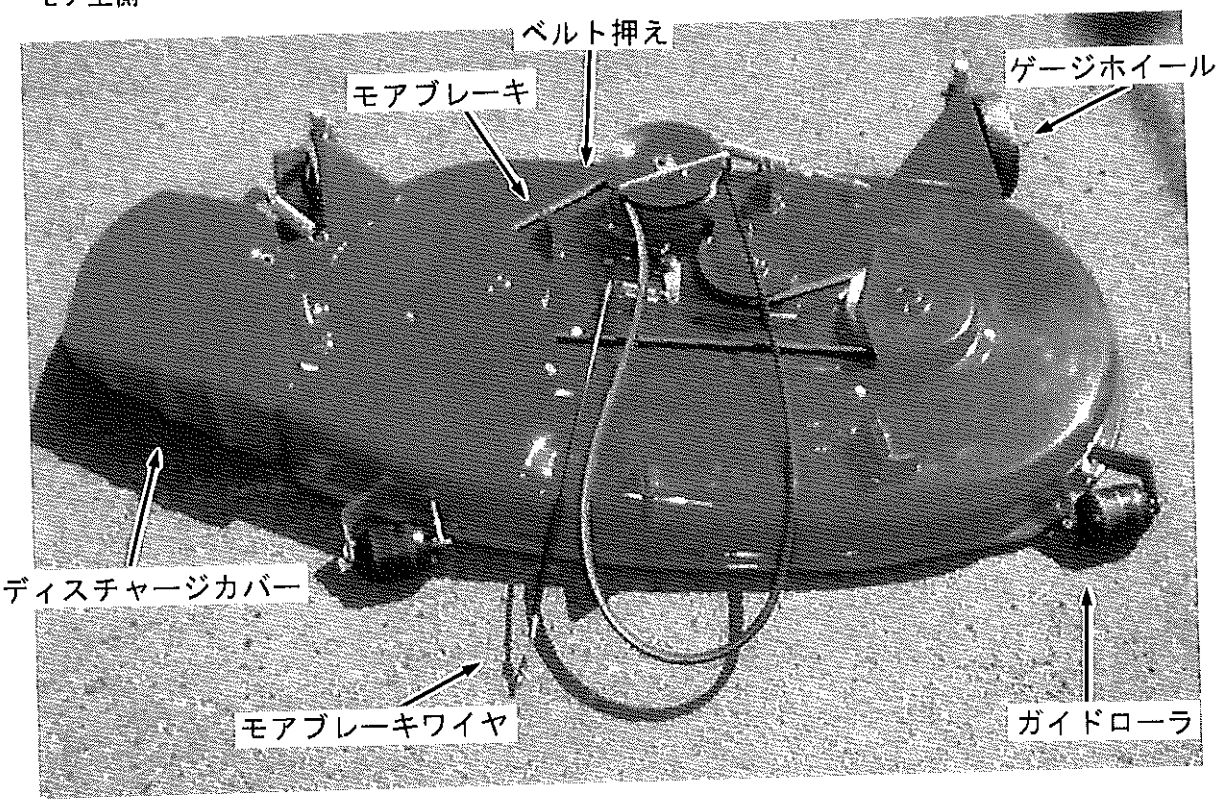

モア下側

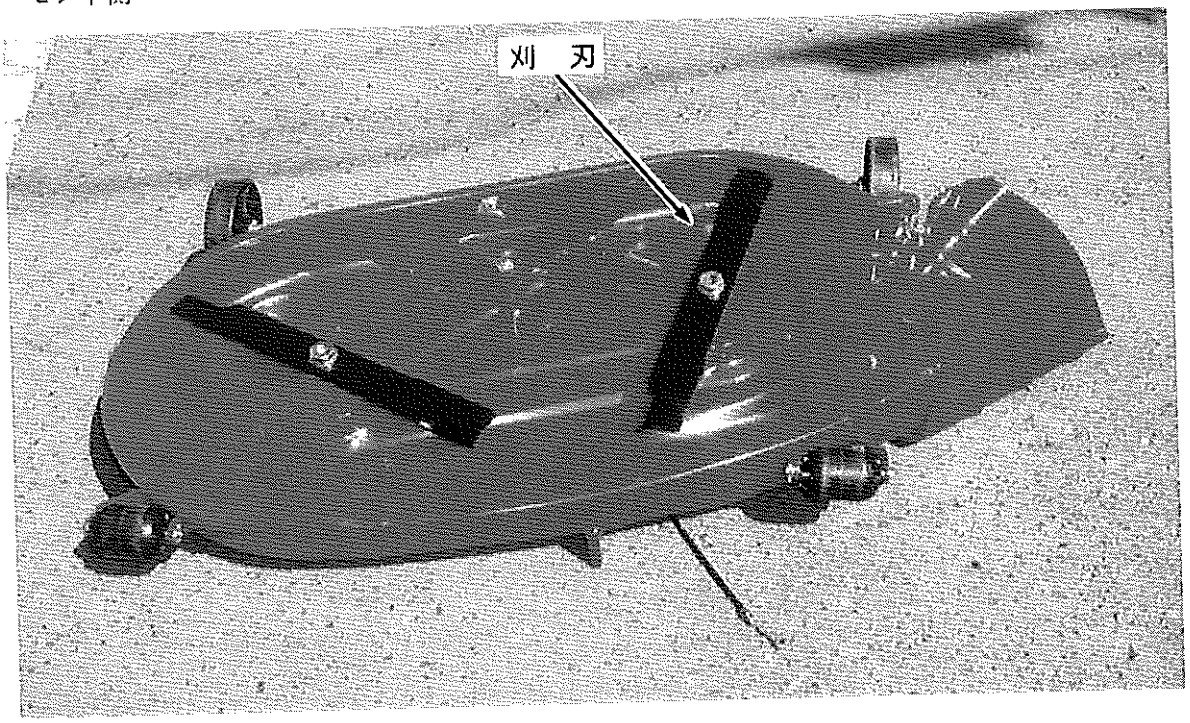

3. 安全銘板の貼り付け位置

安全銘板は常に汚れや破損のないように保ち，もし破損・紛失した場合は，新しいものに貼り直してください。

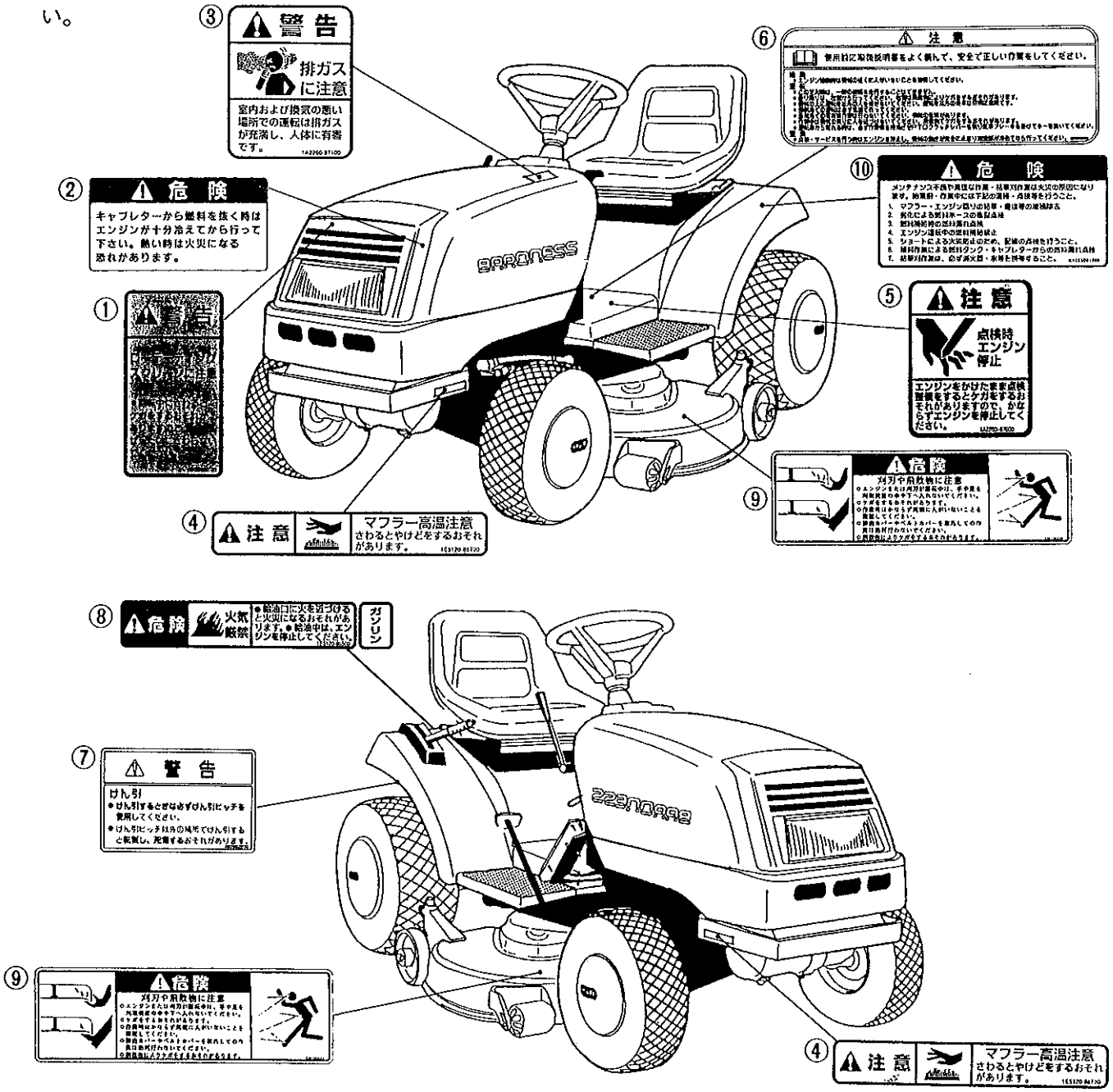

紛失または破損された場合には，特約店またはお近くの弊社営業所に下記の表を参考にご注文ください。

No.	部品番号	備　考	No.	部品番号	備　考
①	490992270		⑦	490992200	
②	490991820		⑧	490992240	
③	490992140		⑨	390196260	
④	390196090		⑩	490992860	
⑤	490992000				
⑥	490992260				

4. 新車の取扱い

新車は使用時間50時間までの取扱いが大変重要です。この時期以後のローンモアの寿命，性能に大きく影響します。

次に示す事項をよくお読みいただき，正しく取扱ってください。

(1) 最初の50時間までの取扱い

重作業，急発進，急ブレーキなどはさけてならし運転をしましょう。無理な作業をしますと摩耗を早めます。

(2) 最初の8時間目の手入れ

エンジンオイルを交換しましょう。それ以後はP.36の〔10.1 定期点検一覧表〕に従い点検してください。

(3) 作業する前に

エンジンはアイドリング(無負荷，低速回転)で暖機運転を5分間行ないましょう。暖機運転はローンモアの各部の潤滑をよくし，ローンモアの寿命を延ばします。また冬に限らず暖機運転を行なう習慣をつけましょう。

空ふかしはやめましょう。

エンジン番号，製造番号およびキー番号を控えましょう。

エンジン番号，本機製造番号は部品注文等に必要ですから控えておきましょう。この取扱説明書の末尾に記入欄があります。

なお，使用するモアにも製造番号が貼ってあります。

ローンモアにはキーが2つついていますが，1つは予備として大切に保管しておいてください。

図1　本機製造番号

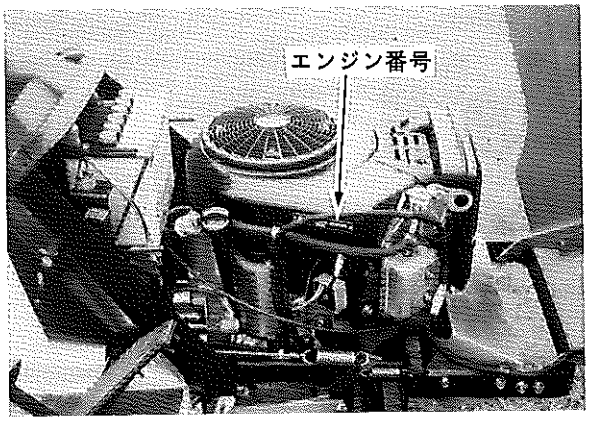

図2　エンジン番号

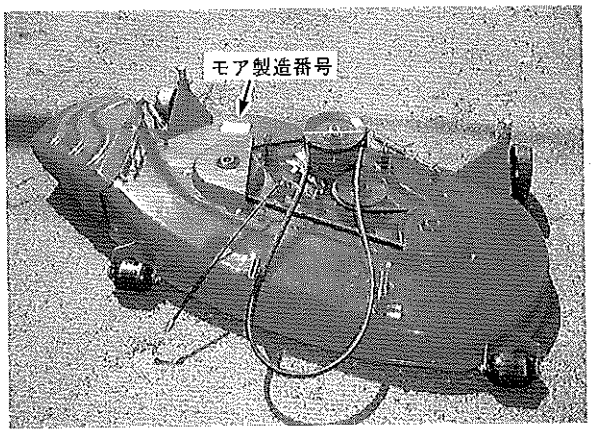

図3　モア製造番号

5. 各装置の取扱い

絵文字の説明　（このローンモアに使用している操作および装置のマークは下記のとおりです。）

	燃　料(計)		高　速
	前 照 灯		低　速
	エンジン回転		PTO 軸「切」「OFF」
	レバー操作方向		PTO 軸「入」「ON」
	駐車ブレーキ（ブレーキロック）		リフトアーム下降 作業機下降
	チョーク		リフトアーム上昇 作業機上昇

5.1 シート

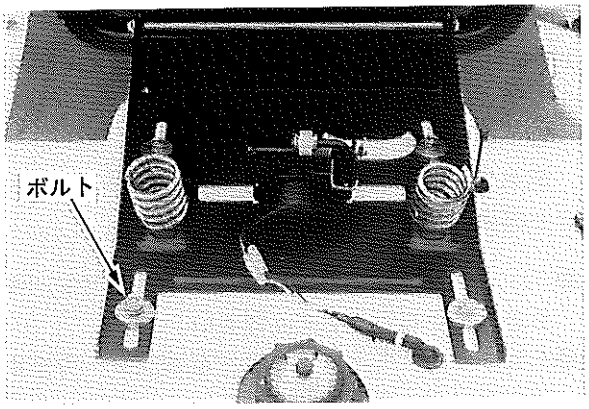

図4 シート

シートはシート下のボルト4本を緩めると前後に動き調整できます。

5.2 エンジンコントロール・電装・計器

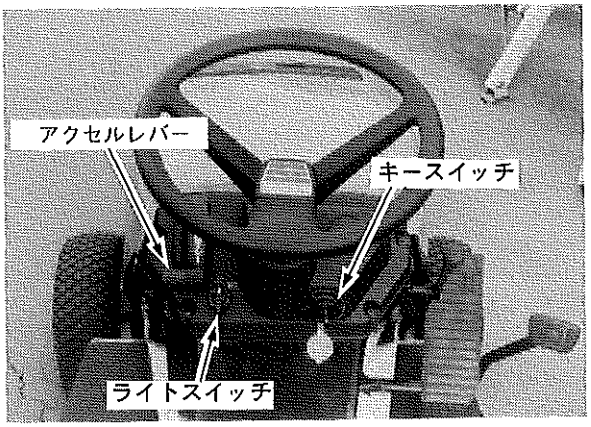

図5 インストルメントパネル

① キースイッチ

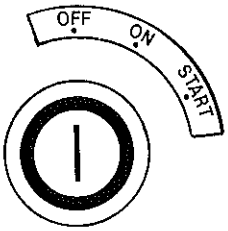

キースイッチ

⚠注意

●ローンモアを使用しないときは必ずキーを抜いて，安全な保管場所にキーを保管してください。守らないと，児童などが操作し，事故を起こすおそれがあります。

エンジンの始動に使用します。

〔OFF〕 電気回路に電気が流れなくなるとともにエンジンが止まります。
この位置でキーの着脱ができます。

〔ON〕 電気回路に電気が流れます。

〔START〕 スターティングモータが回りエンジンが始動します。

② アクセルレバー

ハンドル左横にあり，手前に引くとエンジンの回転数が低くなり，前に押すと回転数が高くなります。更に押すとチョークの位置になります。

③ ライトスイッチ

≡D マークの位置で前照灯がつきます。
(キースイッチが〔ON〕の位置でのみ点灯します。)

5.3 燃料ゲージ

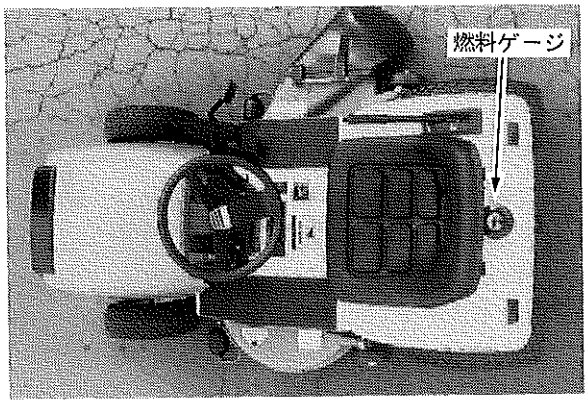

図6 燃料ゲージ

燃料ゲージは図に示すように機体後ろ側にあり，燃料キャップと兼用になっています。

Eに針が近づいたら，早めに燃料を補給してください。

【取扱いの注意】

●燃料は自動車用普通ガソリン(無鉛)を使用してください。2サイクルエンジン用のオイル混合ガソリンは決して使用しないでください。

5.4 ペダル・レバー

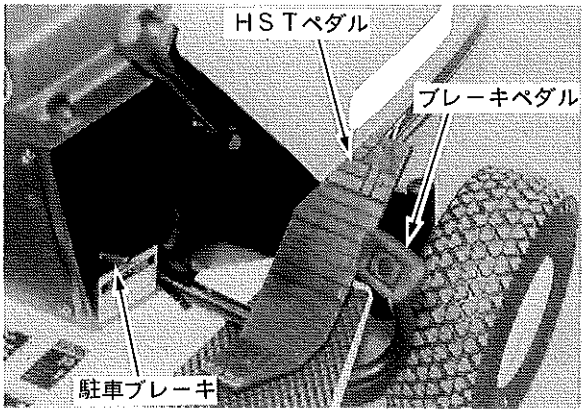

図7 ペダル・レバー

① HSTペダル

本機の前進，後進および速度の調整がこのペダルで行なえます。パッドの前側を踏み込めば前進方向に速度が速くなり，パッドの後ろ側を踏み込めば後進方向の速度が速くなります。

【取扱いの注意】

●駐車ブレーキをかけているときは，HSTペダルは自動的に中立位置でロックされますので無理に動かさないでください。守らないと機械の故障の原因となります。

② ブレーキペダル

本機を停止させるときに使用します。

通常は油圧変速機自体とエンジンブレーキが働き，特にこのブレーキペダルを踏まなくとも，HSTペダルを中立位置にさせるだけで本機は停止します。

また，始動するときにはこのペダルを踏んでおかなければ安全装置が働いてエンジンがかかりません。

③ 駐車ブレーキ

ブレーキペダルを踏み駐車ブレーキレバーを引き上げたままペダルから足を離すと駐車ブレーキがかかります。解除するときはブレーキペダルを少し踏み込んでください。レバーが下に戻り駐車ブレーキは解除されます。

駐車ブレーキをかけたときは確実にかかっているか確認してください。

●エンジンを始動するときには必ず駐車ブレーキをかけてから行なってください。

●本機から離れるときには必ず駐車ブレーキをかけておいてください。

5.5 HSTバイパスレバー

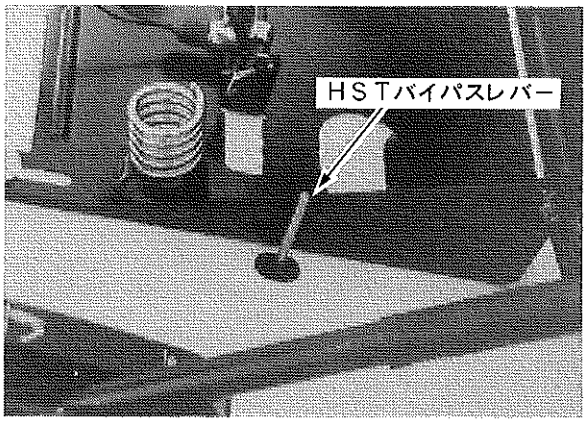

図8 HSTバイパスレバー

エンジンを始動せずに，機体を移動する場合に使用します。

レバーを下方に押しながら機体を押してください。

⚠注意

●坂道では，このレバーを使用しないでください。守らないとケガをするおそれがあります。

5.6 P.T.O レバー

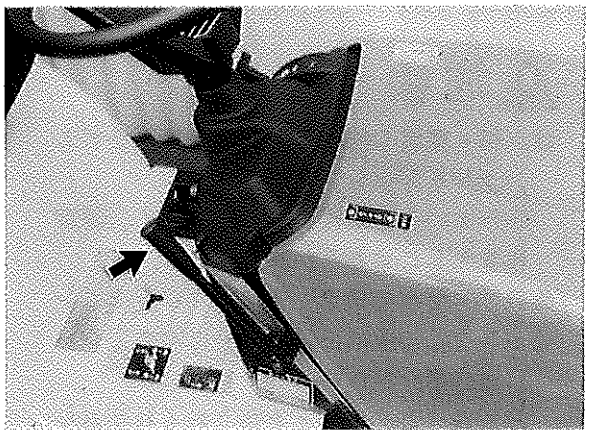

図 9 P.T.O レバー

レバーを前方に倒す〔入〕…刈刃が回転します。
レバーを手前に引く〔切〕…刈刃の回転が止まります。

【取扱いの注意】

●P.T.O レバーを〔入〕にするときはゆっくりと，〔切〕にするときはすみやかに行ない，作動範囲の中央付近で長い間保持することは避けてください。ベルトの異常摩耗の原因になります。

●刈刃を回転させるとき以外は必ず P.T.O レバーを〔切〕の位置にしておいてください。

●P.T.O レバーが〔切〕の位置にないと安全装置が働いてエンジンは始動しません。

5.7 リフトレバー

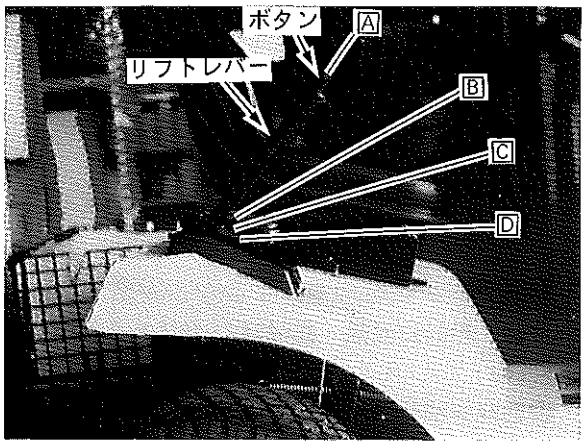

図 10 リフトレバー

このレバーはモアを昇降させるときに使用します。

レバー先端のボタンを押し，レバーを上下させ，モアの高さを選んでください。レバーを離すとレバーは固定されます。

レバー位置	刈高さ
A	移動持ち上げ用
B	84mm
C	50mm
D	ゲージホイールによる刈高さ調整

6. 始業点検

作業前の点検

⚠危険

●燃料補給時は，くわえタバコや裸火照明は絶対にしないでください。

●エンジン回転中や，エンジンが熱い間は，絶対に注油・給油はしないでくささい。

●燃料を補給したときは，燃料キャップを確実にしめ，こぼれた燃料はきれいにふきとってください。

●燃料パイプが破損していると，燃料もれをおこしますので，必ず点検してください。

●バッテリ，配線，マフラおよびエンジン周辺部の枯れ草，ゴミや燃料の付着をきれいに取り除いてください。
守らないと，火災をおこすおそれがあります。

⚠警告

●点検整備は，交通の危険がなく，機械が倒れたり動いたりしない平坦で安定した場所で車止めをした上で行なってください。
守らないと，機械が転倒するなど事故をおこすおそれがあります。

●モアの下には，足・手を入れないでください。何らかの原因でモアが下がることがあります。
守らないと，傷害事故をおこすおそれがあります。

⚠注意

●点検・整備の修理をするときは，必ずエンジンを停止してください。
守らないと，機械に巻き込まれて，傷害事故をおこすおそれがあります。

●点検・整備をするときは，マフラやエンジンなどの過熱部分が十分に冷めてから行なってください。
守らないと，ヤケドを負うおそれがあります。

●点検・整備などで取外したカバー類は，必ず取付けてください。
守らないと，機械に巻き込まれて，傷害事故をおこすおそれがあります。

安全で快適な作業を行なうには，本機を使用する人が一日一回，作業前の点検を行なうようにしてください。異常箇所は直ちに整備し，作業終了時も異常がないかチェックしてください。

6.1 前日の異常箇所

前日の作業中に異常を感じたところがあれば，作業に支障がないか点検してください。

6.2 本機のまわりの点検

(1) 各部の変形・損傷・汚れ・油もれ

(2) タイヤの空気圧，亀裂，損傷具合

前後輪のタイヤの空気圧が適正であるか調べます。外観から判断する目安は次の通りです。

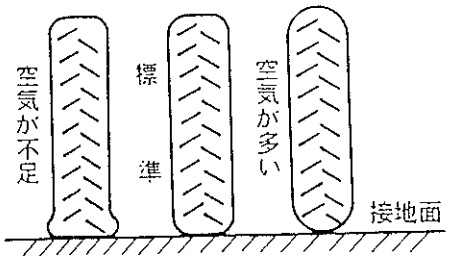

本機の後方から見た図

標準空気圧

	タイヤサイズ	空気圧
前　輪	14×5.00－6－2PR	138KPa(1.4kgf/cm²)
後　輪	18×8.50－8－2PR	70KPa(0.7kgf/cm²)

またタイヤの損傷や亀裂がないか，極端にすり減っている箇所がないか点検してください。また釘がささったり石がかみ込んだりしていないか点検してください。

(3) 各部のボルト，ナットのゆるみ

(4) 前輪取付け割りピンおよび後輪取付けスナップリングの損傷

6.3 エンジンオイルの点検

ボンネットを開けてください。

オイルゲージを抜き，先端をきれいに拭き，再びオイルゲージをチューブの奥までねじ込んで点検します。油面が上限と下限の間にあるか確認してください。もし不足していたら補給してください。点検後はオイルゲージが完全に締まっているか確認してください。

使用するエンジンオイルは，P.37の〔エンジンオイルの交換の項〕を見てください。

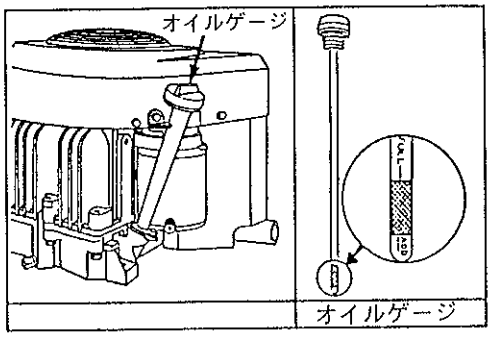

図11　エンジンオイルゲージ

6.4 エアクリーナの点検

ボンネットを開けてください。

エアクリーナのカバーを外し，内部のプレクリーナ，カートリッジの汚れを点検します。汚れがひどい場合は清掃してください。

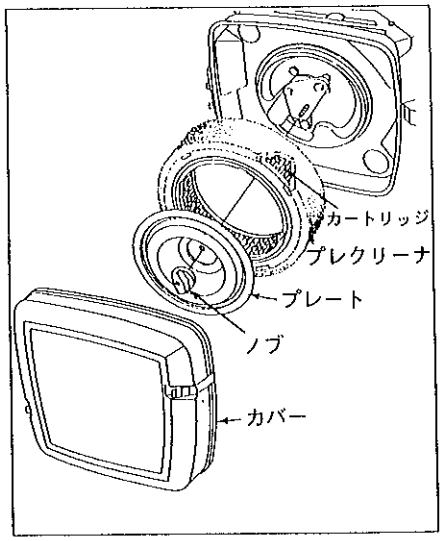

図12　エアクリーナ

6.5 バッテリ液の点検

ボンネットを開けてください。

バッテリの電解液中の水は蒸発して減少します。液面がLOW LEVEL(下限)とUPPER LEVEL(上限)の間にあれば適正です。少ないときは，蒸留水またはバッテリ補充液を補給してください。

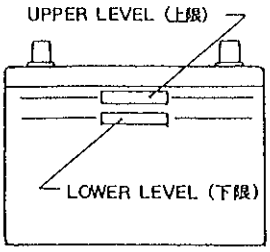

図13　バッテリ

⚠警告

●バッテリ液は「上限」と「下限」の間にあることを確認し，「下限」以下にしないでください。
守らないと，容器内の極板接続部がバッテリ液から露出し，エンジン始動時に火花が出て，容器内のガスに引火して破裂するおそれがあります。

6.6 ミッションオイルの点検

リザーバータンクの"FULL COLD"の表示ラインにオイルがあることを確認してください。

なお点検は，オイルが冷えた状態で行なってください。もし不足していたら補給してください。

使用するオイルはP.38の〔ミッションオイルの交換の項〕を見てください。

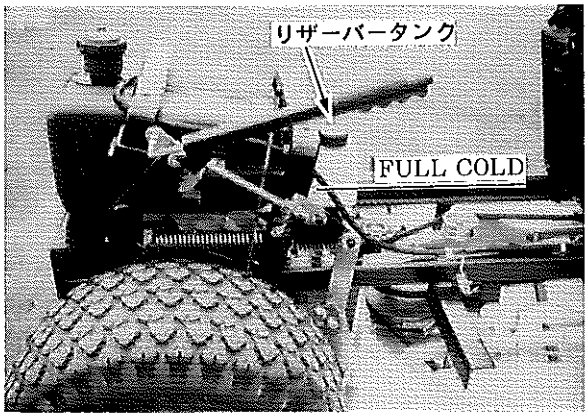

図14　ミッションオイルリザーバータンク

6.7 燃料の点検

燃料が不足していたら自動車用無鉛レギュラーガソリンを補給してください。

燃料を入れるときはホースまたはジョッキの口を燃料タンク中に差し込み，こぼれないように注意してください。こぼれた場合はすぐに拭き取ってください。タンク容量は11ℓです。

【取扱いの注意】

●補給後，燃料キャップを完全に締付けてください。

●燃料キャップにゴミが付かないように注意し，付いた場合は必ず拭き取ってください。

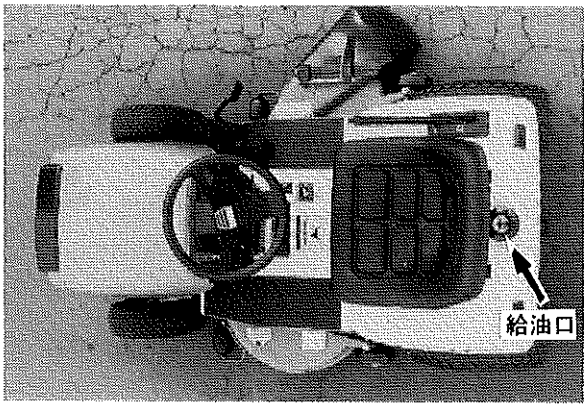

図15　燃料タンク給油口

7. 運転要領

7.1 エンジンの始動のしかた

⚠警告

●エンジン始動時は，必ず運転席に座ってレバーの位置と周囲の安全を確認してください。守らないと，傷害事故をおこすおそれがあります。

●閉めきった室内ではエンジンを始動しないでください。エンジンは風通しのよい屋外で始動してください。やむをえず屋内で始動する場合は，十分に換気をしてください。守らないと，排気ガスによる中毒をおこし，死亡事故をおこすおそれがあります。

⚠注意

●機械を使う前と後には，必ず点検・整備をしてください。特に，クラッチ・ブレーキ・レバーなどの操縦装置は，確実に作動するように点検・整備をしてください。守らないと，傷害事故をおこしたり，機械の故障をまねくおそれがあります。

●暖気運転中は駐車ブレーキをかけてください。守らないと，何らかの原因で本機が走りだし，事故をおこすおそれがあります。

●本機は安全のためにエンジン始動時および離席時の安全機構を装備しています。

〈エンジン始動時〉

○ブレーキペダルを踏む。

○P.T.O レバーが〔切〕位置にある。

以上の条件が 1 つでも満たされていないときにはエンジンは始動しません。もし始動する場合は安全スイッチが働いていません。P.42〔10.12 各部の調整の項〕に従い点検・調整してください。

〈シート離席時〉

○駐車ブレーキをかける。

○P.T.O レバーが〔切〕位置にある。

以上の条件が 1 つでも満たされていないときに，シートから体が離れると安全スイッチが働いてエンジンが停止します。エンジンが停止しない場合は販売店で点検・修理してください。

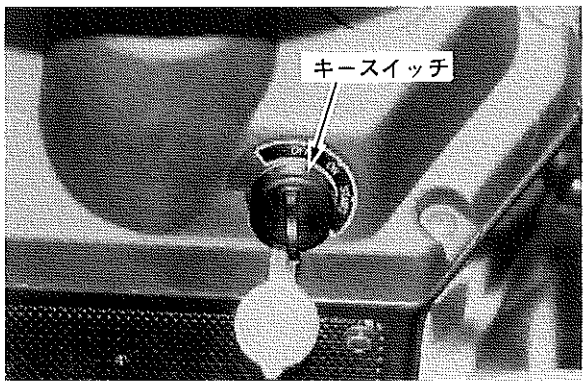

図 16　キースイッチ

(1) シートに座り，P.T.O レバーを〔切〕にします。

(2) アクセルレバーを前方いっぱいに押してチョークの位置にします。

(3) ブレーキペダルをいっぱいに踏み込み，駐車ブレーキをかけます。

(4) キースイッチを〔START〕位置に回し，エンジンが始動したら，すみやかにキースイッチから手を離します。

【取扱いの注意】

●始動しない場合，5 秒以上連続してキースイッチを〔START〕位置にしないでください。
キーを〔OFF〕の位置に戻し，1 分以上休んでから〔START〕位置に回してください。

●エンジン回転中は，絶対にキースイッチを〔START〕の位置に回さないでください。スターティングモータが故障するおそれがあります。

(5) アクセルレバーを後方に動かし，アイドリング状態にし，約 5 分間暖機運転してください。（エンジンが暖まっているときは暖機運転は不要です。）

7.2 エンジンの停止のしかた

(1) P.T.O レバーを〔切〕にします。
(2) HST ペダルを中立位置にして本機を停止させます。
(3) ブレーキペダルをいっぱいに踏み込み駐車ブレーキをかけます。
(4) アクセルレバーを手前に引き，エンジン回転数を下げて，キースイッチを〔OFF〕の位置にし，エンジンを停止させます。

【取扱いの注意】

●高速で運転しているエンジンをいきなり停止させないでください。
●重作業後は低回転状態で 5〜10 分間回転させてからエンジンを停止してください。急に止めるとオーバーヒートの原因となるおそれがあります。
●チョークレバーを使用してエンジンを停止させないでください。
●停止後は必ずキーを抜いてください。

7.3 運転のしかた

⚠警告

●傾斜地では直角方向に登り降りしてください。（等高線上に走行しないでください。）また急発進・急停車は避けましょう。どうしても傾斜地で方向転換しなければならないときは，低速で行なってください。守らないと機体が転倒し，傷害事故となるおそれがあります。
●旋回は十分速度をおとして行なってください。守らないと，機体が転倒し，傷害事故となるおそれがあります。

(1) P.27 の〔7.1 エンジンの始動のしかたの項〕に従いエンジンを始動します。
(2) アクセルレバーを前方に倒し，エンジンを最高回転にします。
(3) リフトレバーを〔移動持ち上げ用〕位置にし，モアを持ち上げます。
(4) ブレーキペダルを強く踏み込み駐車ブレーキを外します。
(5) HST ペダルの前側を踏めば前進し，後側を踏めば後進します。スピードはその踏込量に比例して増減します。
(6) P.T.O レバーを前方に倒して〔入〕位置にするとモアの刈刃が回転します。
(7) リフトレバーを操作しモアを接地させて刈取り作業をします。
(8) 作業終了後はP.28 の〔7.2 エンジンの停止のしかたの項〕に従いエンジンを止めます。
(9) 斜面に駐車する場合は，必ず輪止めをしてください。

7.4 けん引のしかた

⚠警告

●けん引するときは必ずけん引ヒッチを使用してください。守らないと，転倒し，死傷するおそれがあります。

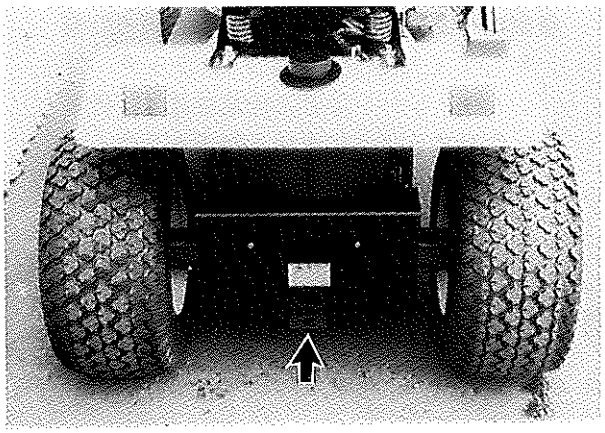

図 17　けん引ヒッチ

【取扱いの注意】

●けん引ヒッチには，水平方向に 177kg 以上，垂直方向に 67kg 以上の力を加えないでください。ヒッチが破損します。
●このローンモアは他の機械でけん引できません。けん引するとミッションが破損します。

8. モアの取付け

モアの取付けおよび取外しは，平らな場所を選び，本機のエンジンを止めて，下記の手順に従って間違いのない作業をしてください。

(1) リフトリンク本体と，リフトリンク右・左，リフトリンクアッセンブリを組付けてください。このときリフトリンク右・左およびリンク本体の上下を間違えないよう十分注意してください。

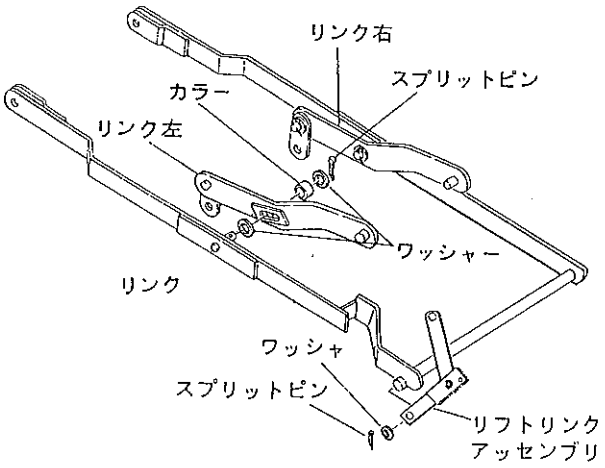

図 18　リフトリンクの組立て

(2) 本機のリフトレバーを一番下に下げリフトリンクを本機に取付けてください。取付け個所は左右に各 3 カ所あります。

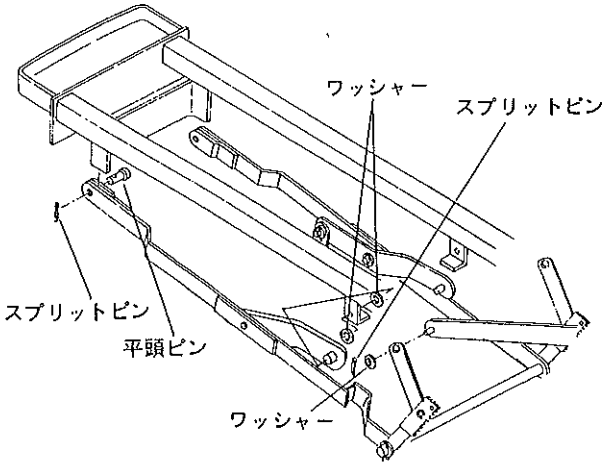

図 19　リフトリンクの取付け

(3) リフトレバーを一番上に上げ，レバーのラッチが 4 段全てに入るか確認してください。またレバーが一番上のときリンクがストッパーに当たる直前まで上がっているか確認してください。もし不具合があればアジャストナットで調整してください。

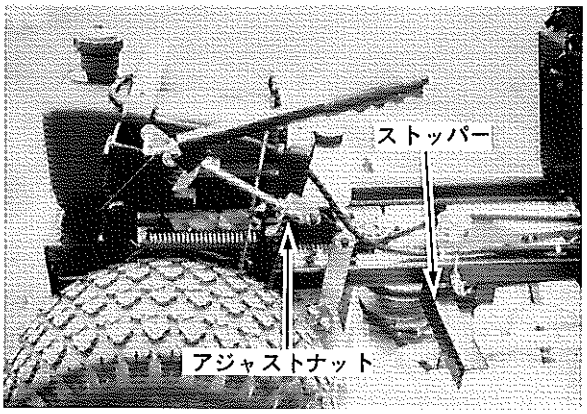

図 20　リフト量の調整

(4) ディスチャージカバーをモアデッキに取付けてください。

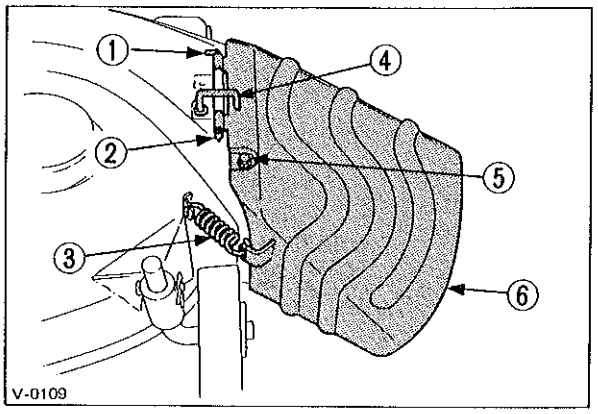

① ヒンジピン
② 平座金，割りピン
③ スプリング
④ カバーキセイ
⑤ M10ボルト，ナット，バネ座金
⑥ ディスチャージカバー

⚠ 注意

●草刈り作業を行なうときは，上図の位置にカバーキセイを取付けてください。

(6) モアのプーリにベルトを掛け，モア用のベルト押えを取付けてください。

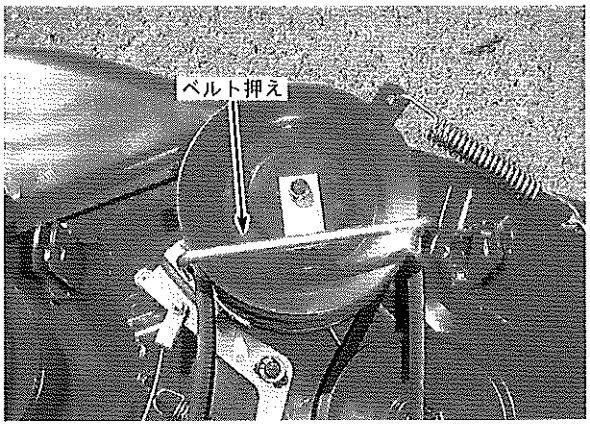

図 22　モア用ベルト押え

(7) モアの左側へ本機を置いてください。
(8) リフトレバーを引き上げ，リフトリンクを一番上の位置にしてください。
(9) ハンドルを左側いっぱいに切ってください。
(10) 左右のゲージホイールを刈高さが一番低くなる位置に取付けてください。

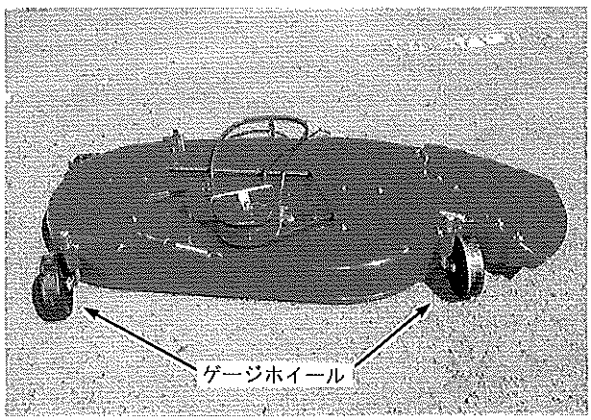

図 23　ゲージホイール

(11) モアを横に動かして，本機の下に滑り込ませてください。このとき本機の部品に当たらないよう注意してください。
(12) リフトリンクを下げ，モアデッキをリンクに取付けてください。

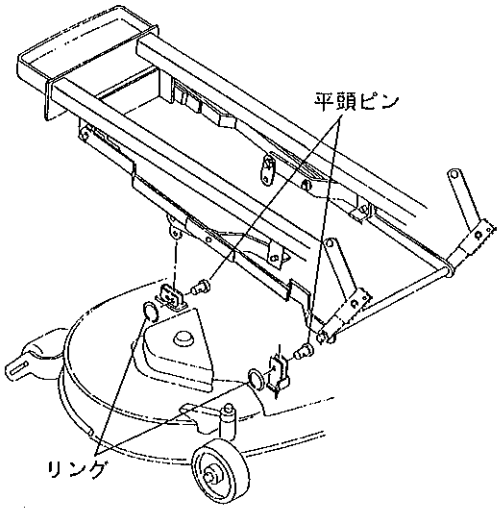

図 24　モアデッキの取付け

【取扱いの注意】

●フロントリンクは通常後ろの穴に取付けてください。もしモアが前下がりの状態になったら前の穴に取付けてください。

(13) エンジンプーリにベルトを取付け，ベルト押えを取付けてください。

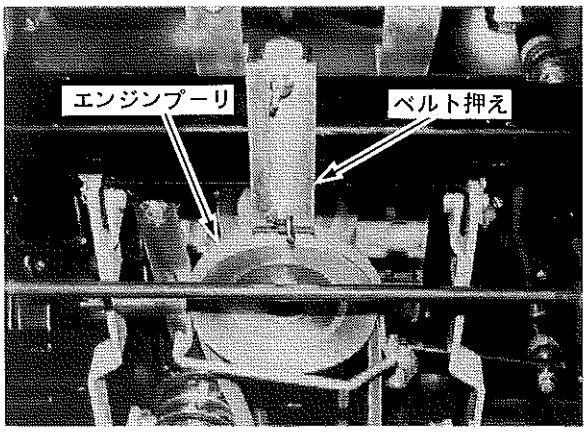

図 25　ベルト押え

●ベルト押えはP.T.O レバーを〔入〕の状態にして，ベルトとの隙間が全周にわたり等しくなるよう取付けてください。

⚠注意

●ベルト押えはマフラの近くにあります。ベルト押えの脱着および調整は必ずマフラが冷えているときに行なってください。守らないとヤケドをするおそれがあります。

(14) P.T.O レバーが〔入〕の状態でモアベルト押えがベルトと接触していないことを確認してください。もし接触していたら，モアベルト押えの位置を調整し直してください。

(15) モアブレーキワイヤ金具を P.T.O テンションアームに取付けてください。

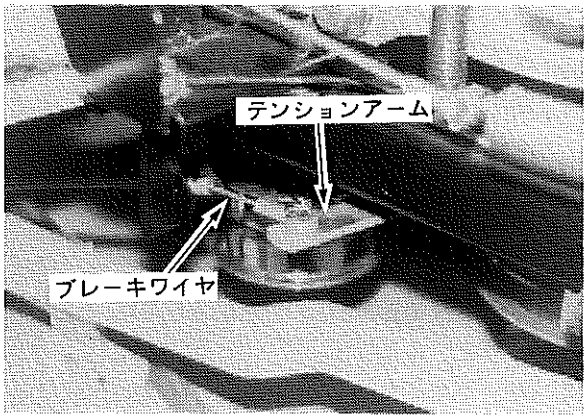

図 26　モアブレーキワイヤ

●モアブレーキは刈刃の回転を止める安全装置です。P.T.O レバーを〔切〕にすると刈刃が止まり，〔入〕にするとプーリが回転します。

(16) P.T.O レバーが〔入〕でブレーキがプーリの溝から外れ〔切〕ではまるようブレーキワイヤをアジャストナットで調整してください。

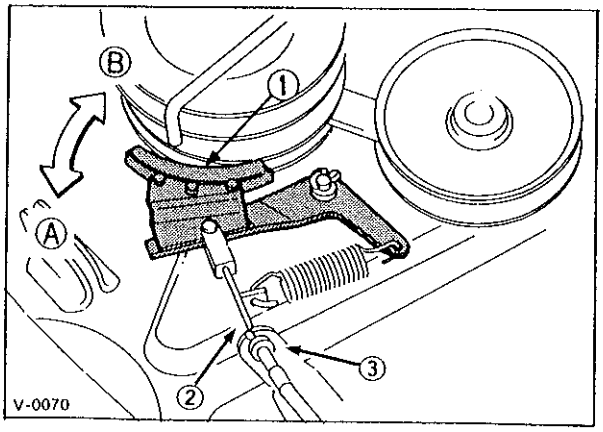

① モーアブレーキ　　Ⓐ PTOレバー「入」
② モーアブレーキワイヤ　Ⓑ PTOレバー「切」
③ アジャストナット

図 27　ブレーキワイヤアジャストナット

(17) リンクの回転部分に給脂してください。

(18) エンジンを始動させ，P. T. 0レバーが〔切〕の位置ではモアが回転しないことを確認してください。
もし回転している場合は，すぐにエンジンをストップさせ，ベルト押えの位置を調整してください。

(19) エンジンを始動させ，P. T. 0レバーを〔入〕にしてモアが正常に回転することを確認してください。またP. T. 0 レバーを数回〔入〕〔切〕にし，モアブレーキのきき具合およびP. T. 0 レバーが〔切〕のときモアが回転しないか再度確認してください。

⚠注意

●モアを回転させる前にモアデッキの下に工具等の異物がないか確認してください。異物があると周囲の人を傷付けたり，トラクター・モアの損傷の原因になります。

9. 草刈り作業要領

⚠注意

●ほ場内の障害物は作業の前にあらかじめ取り除いておいてください。守らないと，障害物が飛散し，他の人を傷つけるおそれがあります。また，モア本機が破損をおこすおそれがあります。

●ディスチャージカバーは常にしっかりと固定して作業をしてください。守らないと，飛散物でケガをさせるおそれがあります。

●周囲の人や動物にディスチャージカバーの放出口を向けて作業をしないでください。また，人や動物をほ場内に入れないようにしてください。守らないと，飛散物でケガをさせるおそれがあります。

●移動状態(モアを吊り上げた状態)で，作業しないようにしてください。守らないと，飛散物でケガをさせるおそれがあります。

●立木やその他の障害物がある場合には常にモアの左側にその障害物がくるようにします(左旋回にしてください)。守らないと，飛散物が障害物に当たりはね返ってきてケガをするおそれがあります。

●夜間での作業は行なわないでください。守らないと，思わぬ事故を引きおこすおそれがあります。

9.1 草刈り作業

(1) はじめてモアを使うときは，平坦地を選びゆっくりと刈跡が少しかさなるぐらいにまっすぐに刈ってください。

(2) 芝刈作業はほ場の大きさ，地形，ほ場の形状，ほ場内の建物，立木，フェンス等の障害物といった要素によって決めなければなりません。一般的には周辺部から時計方向に2～3回刈り，後は反時計方向に次第に中央部を刈るように作業を行ないますが，上記要素により適宜刈り方を工夫してください。

(3) 刈高さは芝の種類，用途によっても違いますが，ほとんどの芝は50～80mmの高さになるように刈ります。

●芝を傷めないために草丈の1/3以上を刈ってはいけません。刈る時期を間違えないようにしてください。余り短く刈ると芝を傷めますし芝刈作業もうまく行なえません。

(4) 極端に長い芝を刈るときには，まず刈高さを希望の刈高さより高めにして刈ってください。しばらくおいた後，希望の刈高さにして再び芝刈り作業をしてください。

(5) モアの刈刃は常に鋭く研いでおいてください。刃先が丸くなった刈刃を使うと芝の切断面がむしれたようになり芝を傷めてしまいます。

(6) 芝が厚かったり，春の芝や地表面が軟らかい所では，本機やモアの車輪が地面に沈んで短く刈り過ぎてしまいますので，希望の刈高さに刈れていることを常に確認，調整してください。

(7) 雨の後や霜の後は芝刈作業をしないでください。最良の芝刈作業をするためには晴れた日の午後が最適です。

(8) 美しく刈るために，エンジンは最高回転にして，車速を3～6km/hで作業してください。

(9) 腰の強い芝，密生した芝，草丈の高い芝を刈るときは，大きな負荷がかかりますので，車速を落すか，2回刈りをするか，刈り巾を狭くするかして負荷を軽くして作業をしてください。

(10) ディスチャージカバーに草がつまったときはエンジンを止めて，つまった草を取り除いて作業してください。

9.2 刈高さ調整

⚠注意

●刈高さを調整するときは，必ずエンジンを停止し，駐車ブレーキをかけて行なってください。守らないと，ケガをするおそれがあります。

●このモアは20㎜から102㎜迄刈高さが調節できます。刈高さは芝，草の種類とほ場の違いによってことなりますが，ここに一応の目安を示します。

芝(整備されたほ場)　30mm～70mm
雑草(一般のほ場)　60mm～90mm

刈高さを調整するにはゲージホイルで行ないます。

(1) 本機のリフトレバーを引き上げ，モアを上げてください。
(2) 刈高さを決めて図28に従ってゲージホイルの位置を決めてください。。
(3) ゲージホイルの取付けが完全であるか確認してください。

刈り高さ	ゲージホイル
20 ㎜	③－A
36 ㎜	②－A
44 ㎜	③－B
60 ㎜	②－B
76 ㎜	②－C
82 ㎜	①－B
102 ㎜	①－C

図28　刈高さ一覧表

9.3 芝刈方法

芝刈方法はほ場の大きさ，形状，障害物の配置等によって最適な方法を選ぶ必要があります。旋回回数，移動時間をできるだけ減らし，刈巾を考えて決めてください。

一般にほ場の外周部は草の排出を内側向きにして2～3回時計方向に周り刈りをし，残りの部分を反時計方向に向きを変え周り刈をします。

広いほ場ではその日刈るべき範囲を決めて上と同じ要領で刈ってください。

小さいほ場で周囲に草を排出してよい場合には反時計回りで図29Ⓑのような方法で刈ると無駄がありません。

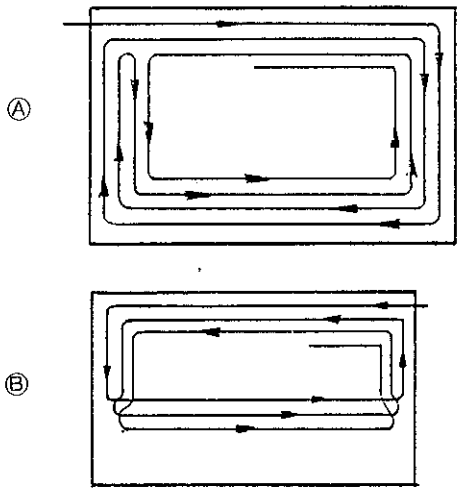

図29　芝刈方法

変形なほ場を刈る場合にはいくつかの部分に別けて作業を行ない，できるだけ矩形部分を大きくとるようにし，能率のよい作業を行なってください。

9.4 問題点とその対処法

●トラ刈り

筋場に未刈取の草が残るような現象は，刃の摩耗，変形，または作業時のエンジン回転数が低過ぎるために起こります。刈刃の長さ，摩耗変形の具合，作業速度等をチェックしてください。

●芝の剥離

極部的に芝や土を削る現象は刈刃の高さが低過ぎるために起こります。

刈刃の高さ，ゴミ・異物の巻き込み，刈刃の取付き向き，タイヤの沈み込み量等をチェックしてください。

●極部的な残り

ときどき未刈取部が残るようになった場合は，エンジン回転数が低過ぎないか，モア本体への草の溜りがないか，刈刃が摩耗していないか，走行速度が速過ぎないか，ベルトが滑っていないか等をチェックしてください。

●波状の刈取り

草の密度の違い，草丈の違い，地面の凹凸等のほ場自体の問題も考えられますが，モアが正しくついているか，モアカバー内のつまり，刈刃の摩耗，刈刃軸の変形，走行速度が一定であるかチェックしてください。

●刈高さに段ができる

刈高さがモアの左右で違う場合に起こります。モアが正しくついているか，刈刃軸の変形，刈刃の変形，刈刃の取付き向き，本機のタイヤ空気圧等をチェックしてください。

10. 定期の点検・調整について

⚠警告

●点検・整備は，交通の危険がなく，本機が倒れたり動いたりしない平坦で安定した場所で，タイヤに車止めをして行なってください。守らないと，転倒等の事故をおこすおそれがあります。

⚠注意

●１年ごとに定期点検・整備を受け，各部の保守をしてください。特に燃料パイプは２年ごとに交換してください。守らないと，整備不良による事故や機械の故障をまねくおそれがあります。

●点検・整備・修理をするときは，必ずエンジンを停止してください。

●点検・整備等で取外したカバー類は，必ず取付けてください。守らないと，機械に巻き込まれて，傷害事故をおこすおそれがあります。

10.1 定期点検一覧表

項　目	時　期					その後の整備	参照ページ
	8時間	50時間	100時間	150時間	200時間		
エンジンオイルの交換	○	○	○	○	○	50時間ごと	37
エンジンオイルフィルタの交換	100時間ごともしくは1年ごとのいずれか早い時期						37
燃料フィルタの交換	1年ごと						39
エアクリーナのプレクリーナの清掃	25時間ごともしくは毎週のいずれか早い時期						40
エアクリーナのプレクリーナの交換	1年ごと						40
エアクリーナのカートリッジの清掃	100時間ごともしくは1年ごとのいずれか早い時期						40
エアクリーナのカートリッジの交換	2年ごと						40
スパークプラグの交換	100時間ごともしくは1年ごとのいずれか早い時期						40
ブロワハウジングの清掃	100時間ごともしくは1年ごとのいずれか早い時期						41
各部の注油		○	○	○	○	50時間ごと	41
燃料パイプの点検			○		○	100時間ごと	41
燃料パイプの交換	2年ごと						41
電気配線の点検	仕業時ごとに点検						42
バッテリ液	仕業時ごとに点検						39
P.T.Oベルトの張り調整		○	○	○	○	50時間ごと	43
モアベルトの交換					○	200時間ごと	44

●始業点検項目(P.24～P.26)は作業前に必ず実施してください。

10.2 オイルの点検および交換

⚠危険

●エンジン回転中や，エンジンが熱いときは絶対に注油しないでください。守らないと，火災やヤケドをおこすおそれがあります。

⚠注意

●エンジン停止直後のオイル交換はしないでください。守らないと，ヤケドをするおそれがあります。

① エンジンオイルの交換

エンジンオイルは最初は 8 時間運転後，以後は 50 時間運転ごとに交換してください。

排油栓を外し，古いオイルを排出します。

オイルゲージを外しておくと早く抜けます。

完全に排出し終ってから，排油栓を締めます。

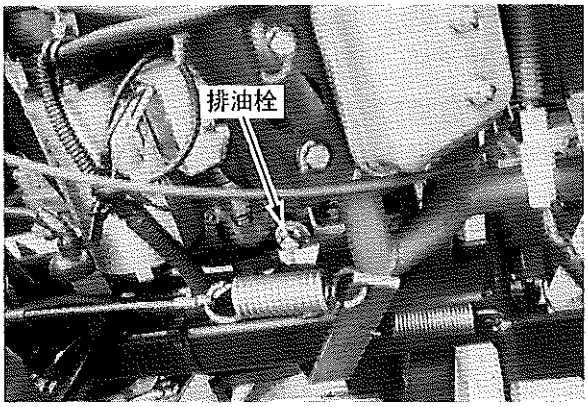

図 30　エンジンオイル排油栓

新しいオイルをエンジンの上部にあるオイルゲージを抜き，そこから入れます。オイル容量は約 1.6ℓ です。

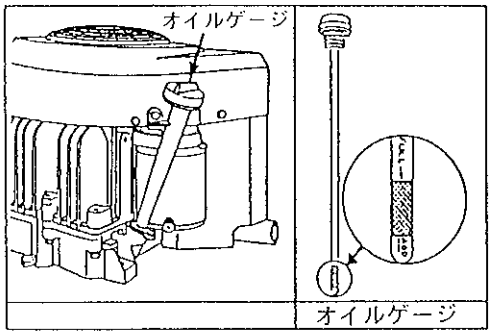

エンジンオイルゲージ

オイル給油後P.25の〔6.3 エンジンオイルの点検の項〕に従いオイル量を点検してください。

●オイルは外気温度に応じ，下表のエンジンオイルをご使用ください。

推奨ＳＡＥ粘度グレード

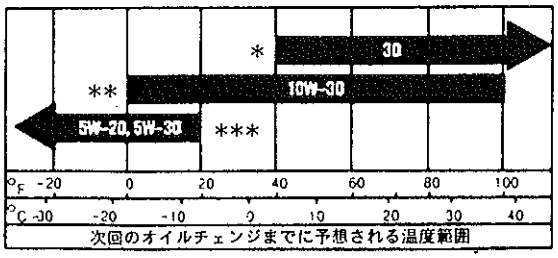

*	30 は高温，高負荷時に使用してください。
**	10W-30 が入手不可の場合は 10W-40 でも結構です。
***	5W-20，5W-30 もしくは 5W-40 の性能を持つマルチグレードオイルを使用してください。

【取扱いの注意】

●マルチグレードオイル(5W-20，5W-30，5W-40，10W-30，10W-40)を使用する場合はオイル消費が増大する場合があります。オイル点検をこまめに行なってください。

●推奨エンジンオイルの品質

エンジンオイルは良質で清浄性を有するオイルでAPIサービス等級SC，SD，SE，SFおよびSG級をお勧めします。清浄性のあるエンジンオイルはエンジン内部をクリーンにし，ガムや堆積物の形成を遅らせます。推奨オイルには市販の添加物を加えないでください。

② エンジンオイルフィルタの交換

オイルフィルタは運転100時間ごともしくは1年ごとのいずれか早い時期に交換してください。新しいオイルフィルタのガスケットにきれいなオイルを塗布して取付けてください。手でフィルタアダプタに当たるまでフィルタをねじ込みます。さらに1/2から3/4回転を工具で，締め込みます。エンジンを始動し，アイドルで運転してオイル漏れが無いか調べます。エンジンを止め，オイルレベルを再度チェックし，必要であれば補給します。

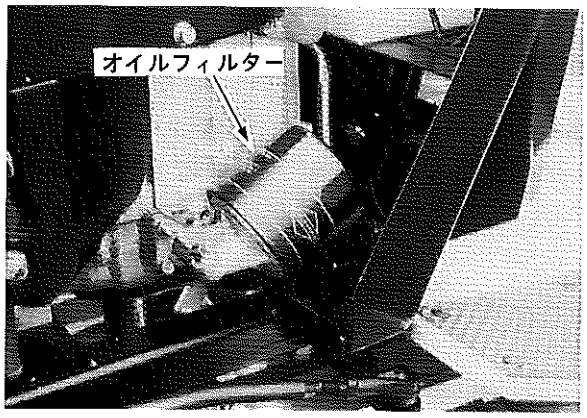

図31　エンジンオイルフィルタ

③ ミッションオイルの交換

油温が異常上昇したり水分が混入したりするとオイルが黒色や乳白色に変化します。このようなときはオイルを交換してください。

(1) オイルを交換するためには，ミッションを取外して配管ポートのアダプターを取り，ポートを下向きにしオイルを排出します。このとき，ダンプバルブを左に回して入力軸を手で回しながらメイン回路のオイルも抜きます。

(2) フィルタを交換します。フィルタはミッション前面のカバーとの間に内蔵しております。交換はカバーの取付ボルトを取外して，新しいフィルタにします。

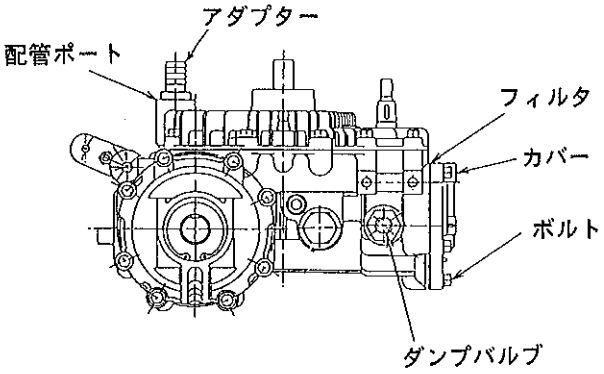

図32　ミッションオイルの交換

(3) ミッションを配管ポートを上にして，ここから新しいオイルを1.8ℓ入れます。このとき入力軸を手で回しメイン回路にも入れます。またミッションを左右，前後を上下にゆすってエア抜きをします。

●ミッションオイルはシバウラHSTオイルまたはSAE20W-20相当のオイルを使用ください。

(4) ポートにアダプターを付けます。アダプターの角度を間違えないように付けてください。

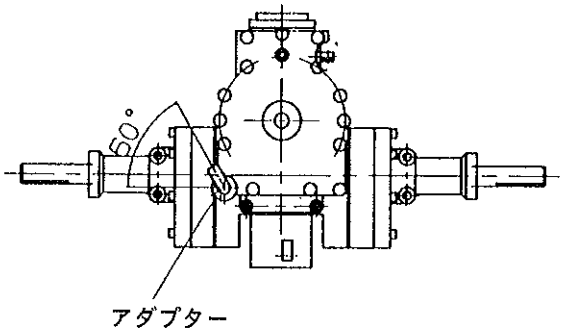

図33　ミッションアダプター

(5) シャーシにミッションを取付け，リザーバタンクにも新しいオイルを入れエンジンを始動し，低速にて運転し，エア抜きを行なってください。P.26の〔6.6 ミッションオイルの点検の項〕に従いオイル量を点検してください。

(6) 異常音，異常振動，油漏れが無いか点検してください。

【取扱いの注意】

●連続運転状態では最高油温が82℃を越えないようにしてください。

10.3 バッテリの点検

⚠危険

●バッテリの点検時・充電時，火気厳禁です。守らないと，引火爆発し，ヤケドを負うおそれがあります。

●バッテリ液を身体や服につけないようにしてください。付着したときは，すぐに水で洗い流してください。守らないと，服が破れたり，ヤケドを負うおそれがあります。

⚠注意

●バッテリの取付けは⊕側を先に取付け，取外すときは⊖側から取外してください。守らないと，ショートしてヤケドを負うおそれがあります。

バッテリの電解液中の水は蒸発して減少します。液面がLOW LEVELとUPPER LEVELの間にあれば適正です。少ないときは，蒸留水またはバッテリ補充液を補給してください。

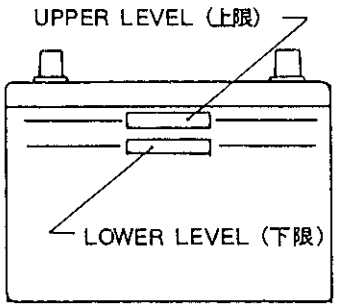

バッテリ端子が腐食して白い粉が付いているときはバッテリケーブルを外し，ぬるま湯でふきとり，清掃します。腐食がはげしいときは，サンドペーパーか，サンドブラシでみがきます。その後端子にグリースを塗り，バッテリケーブルを確実に取付けます。

【取扱いの注意】

●バッテリ液は，過不足がないようにしましょう。多いと液があふれて本機を腐食させ，少ないとバッテリの極板が損傷し寿命が短くなります。

●バッテリを交換するときは必ず同容量のバッテリを使用し，バッテリケーブルを接続するとき⊕と⊖を間違わないようにしてください。

●長期間使用しない場合は，夏は1カ月に一度，冬は2カ月に一度補充電をしてください。

●充電するときは，バッテリを必ず本機から取外し，急速充電はできるだけ避けてください。

●充電は，バッテリの⊕を充電器の⊕に，⊖を⊖にそれぞれ接続して普通の充電法で行なってください。

10.4 燃料フィルタの点検・交換

⚠危険

●エンジン回転中や，エンジンが熱いときは絶対に清掃・交換しないでください。守らないと，火災やヤケドをおこすおそれがあります。

●燃料フィルタは，ボンネットを開けるとエンジン右側にあります。

●燃料フィルタは，1年ごとに交換してください。汚れていたり水が入っている場合には，それ以前に交換してください。

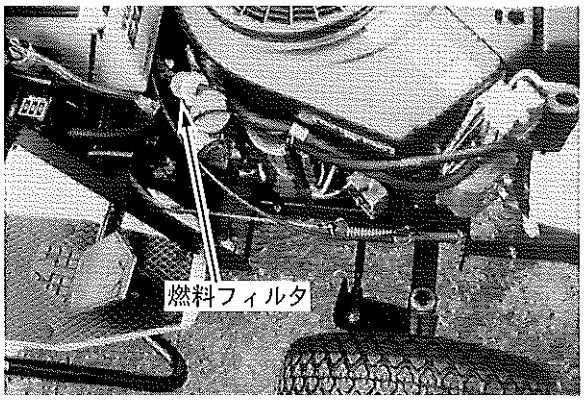

図34 燃料フィルタ

10.5 エアクリーナの清掃・交換

●エアクリーナは，ボンネットを開けるとエンジンの前側にあります。
●プレクリーナは，毎週もしくは25時間ごとのいずれか早い時期に清掃し，1年ごとに交換してください。
●カートリッジは，毎年もしくは100時間ごとのいずれか早い時期に清掃し，2年ごとに交換してください。

【注記】
ほこりの酷い条件下ではより頻繁にエアクリーナの手入れをすること。

プレクリーナの手入れ
(1) カバーアッセンブリを外す。(図35参照)
a. カートリッジからプレクリーナを引抜きます。
b. 液体洗剤を水で薄めた中で洗う。
c. 絞ってからきれいな布で汚れを取る。
d. エンジンオイルの中にプレクリーナを浸します。きれいな布で包んで絞り，余分なオイルを除去します。
e. カートリッジにプレクリーナをかぶせます。
f. エアクリーナカバーを取付けます。

カートリッジの手入れ
(1) ノブとプレートを取外します。(図35参照)
a. カートリッジを取外し，平らな表面を軽くたたいて汚れを落します。
b. 汚れがひどい場合には，交換するか，あるいは低石鹸分の洗剤をお湯で溶いた溶液で洗浄します。内側から外へ水を流して水がきれいになって出てくるまで徹底的にすすぎます。使用する前にカートリッジを完全に空気乾燥させます。

【取扱いの注意】
●ペーパーカートリッジの汚れを落すのにケロシン等の石油系溶剤を使用しないでください。カートリッジの劣化の原因になります。ペーパーカートリッジに油を塗らないようにします。圧縮空気を使用してペーパーカートリッジをきれいにしたり乾燥させたりしないでください。

c. カートリッジ，カバープレート，ノブ，プレクリーナを元に戻します。

(2) エアクリーナカバーを元の場所に取付けます。(図35)

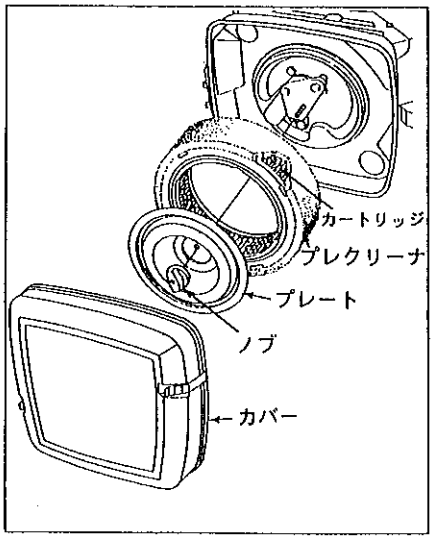

図35 エアクリーナ

●本機は芝刈機ですから刈った芝草が必ず溜ります。放っておきますとオーバーヒートの原因となりますので，いつもきれいにするよう心がけてください。

10.6 スパークプラグの点検

スパークプラグは100時間ごともしくは，1年ごとのいずれか早いときに交換してください。

(1) プラグがカーボンで汚れている場合はプラグクリーナまたはワイヤブラシ等で汚れを落してください。
(2) 電極間隙が広い場合は，側方電極をつめ0.76mmに調整してください。
(3) 下記のプラグを使用してください。
NGK ……BKR5E
CHAMPION ……RC12YC

10.7　ブロワハウジングの清掃

100時間ごともしくは，1年ごとのいずれか早いときにブロワハウジングを外し，草・泥等を取り除いてください。

●シリンダヘッド・シリンダの冷却フィンに草が詰まると，エンジンの冷却性能が低下しオーバーヒートの原因になります。

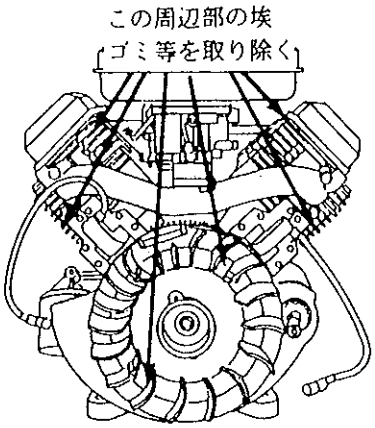

図 36　ブロワハウジング

10.8　各部の注油

次の箇所にグリース・注油を 50 時間ごとに行なってください。

〔グリース箇所〕
・キングピン
・ステアリングギヤ

〔注油箇所〕
・ブレーキペダル軸
・P.T.O レバー軸
・HST ペダル軸
・ベルトテンション軸
・リフトレバー軸
・各ワイヤ類

10.9　パイプ類の点検

⚠危険

●燃料パイプが破損していると，燃料もれを起こしますので必ず点検してください。守らないと，火災をおこすおそれがあります。

①　燃料パイプの点検・交換

●燃料パイプの締付けの点検確認は 100 時間ごとに行ないますが，6カ月で100時間に達してない場合は，6カ月ごとに行なってください。
●燃料パイプはゴム製品で，本機を使わなくても老化する消耗品です。2年ごとに新品と交換してください。なおその際，締付けバンドも新品に交換して，確実に締付けてください。
●2年たたなくても，燃料パイプや締付けバンドが傷んでいれば，交換してください。

10.10　電気配線の点検

⚠警告

●配線コードが他の部品に接触していないか，被覆のはがれや締付部の緩みがないかを毎日作業前に点検してください。

ボンネットを開けて，電気配線コードが，他の部品に接触して被覆のはがれや傷，または締付部の緩みがないかを調べてください。傷んでいる場合は早めに，交換・修理してください。

10.11　ランプ類の交換

①　前照灯の交換

ボンネットを開けてください。

ソケット部分を左に回して抜くと，ソケット本体についたままバルブが外れます。バルブを押しながら軽く回せばバルブのみ外すことができます。

バルブは 21W です。

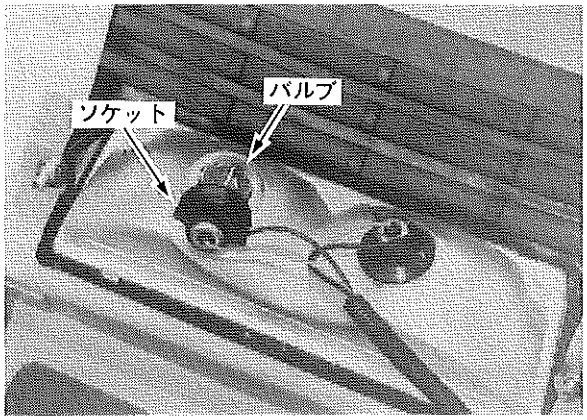

図 37　前照灯

② ヒューズの交換

ボンネットを開けてください。バッテリの右側にヒューズボックスがあります。上側のカバーを手で外してヒューズをチェックしてください。ヒューズが切れている場合は切れた原因を調べ修理の上，同容量のヒューズと交換してください。

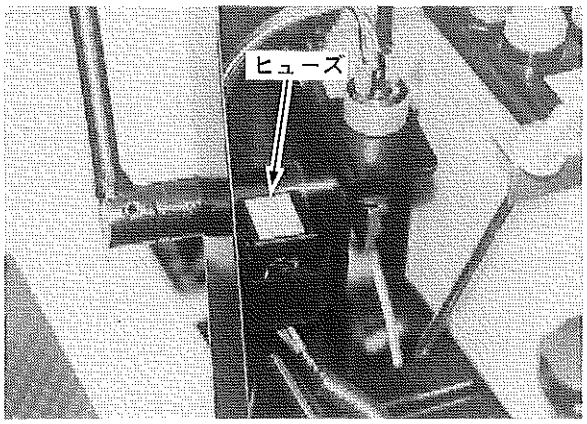

図 38　ヒューズボックス

【取扱いの注意】

●ヒューズを交換してもすぐ切れてしまう場合は，針金等で代用せず，販売店で点検・修理してください。

③ ヒュージブルリンクの交換

ヒュージブルリンクは配線を保護するための部品で，切れると全ての回路に電気が流れません。切れた原因を調べ修理した上，純正部品のヒュージブルリンクと交換してください。

ヒュージブルリンクはハンドル下のダッシュボードを外すと中にあります。

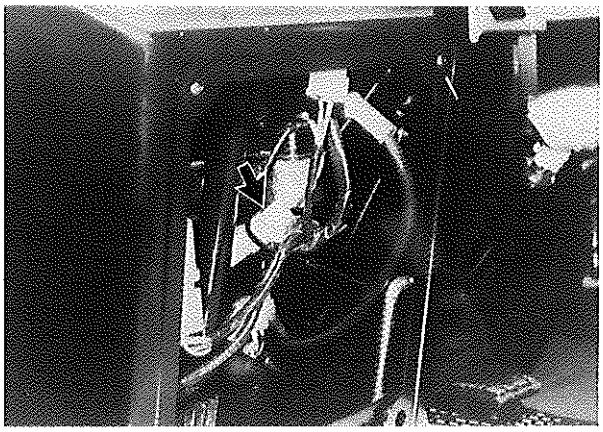

図 39　ヒュージブルリンク

10.12　各部の調整

① ブレーキペダルの調整

⚠警告

●ブレーキは常に正常に働くように調整してください。守らないと，事故をおこすおそれがあります。

ブレーキペダルの遊びはペダルのパッド位置で15～25mm が適正です。もしこの数値から外れた場合には，下記要領により，遊びを調整してください。

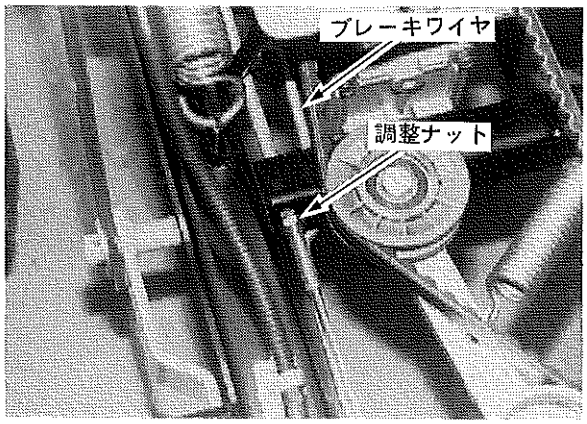

図 40　ブレーキペダルの調整

(1) ステップを外します。
(2) ブレーキワイヤのロックナットを緩めてください。
(3) 調整ナットを回し，ペダルの遊びが 15～25mm になるようにします。
(4) ロックナットを締めてください。
(5) ステップを付けます。
(6) 本機を実際に動かして遊びを確認してください。

② ブレーキペダルスイッチの調整

ブレーキペダルセイフティスイッチの調整が悪く，エンジンが始動しない場合，下記要領により調整してください。

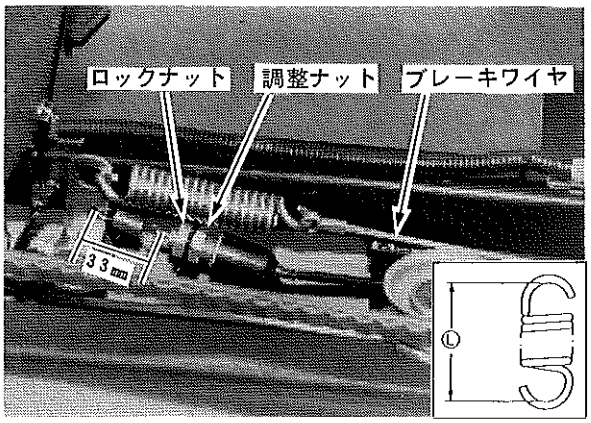

図 41　ブレーキペダルセイフティスイッチ

(1) ステップを外します。
(2) ブレーキペダルが完全に戻り位置にあることを確認してください。
(3) セイフティスイッチのロックナットを緩め，調整ナットを回してスプリングの長さⓁが33mm になるように調整してください。
(4) ロックナットを締めます。
(5) ステップを付けます。
(6) 駐車ブレーキをかけ，本スイッチが正常に機能しエンジンが始動することを確認してください。

③ P.T.O ベルトの張り調整

⚠警告

●必ずエンジンを止め，駐車ブレーキをかけ，キーを抜き，P.T.O レバーを〔切〕にしてから作業してください。守らないと，ケガをするおそれがあります。

モアに負荷がかかったときに，P.T.O ベルトがスリップする場合や，ベルトが摩耗して交換した場合には，スプリングの長さを下記の要領で調整してください。

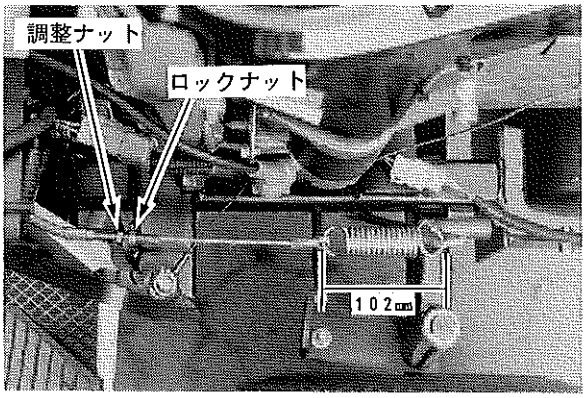

図 42　P.T.O ベルトテンションの調整

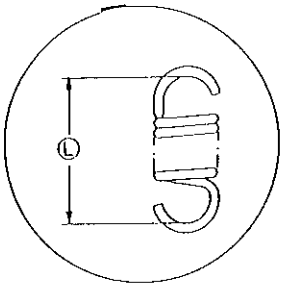

(1) ボンネットを開けてください。スプリングはエンジンの右側にあります。
(2) P.T.O クラッチレバーを〔入〕位置にし，スプリングの長さⓁを測定します。スプリングの長さⓁは約 102mm が適正ですので，下記により調整してください。
(3) P.T.O クラッチレバーを〔切〕位置にして，ロックナットを緩め，調整ナットでワイヤの長さを調整してください。
(4) 項目(2)を繰り返してスプリングの長さが適正になったらロックナットを締めます。
(5) ベルトを交換した場合は P.29 の〔8. モアの取付けの項〕に従いベルトガイドを調整してください。

④ シートスイッチの点検

⚠警告

●シートスイッチを点検する場合は，回りに人を近ずけないでください。守らないと，傷害事故をおこすおそれがあります。

シートスイッチの作動を下記の要領で点検してください。

(1) エンジンを始動し，駐車ブレーキをかけてください。
(2) P.T.O レバーを〔入〕にしてください。シートから立上がるとエンジンが直ちに止まることを確認してください。
(3) エンジンが止まらない場合は，販売店で点検・修理してください。

10.13 モアの点検・調整

⚠警告

●点検整備は，本機が倒れたり動いたりしない平坦で安定した場所で車止めをした上で行なってください。守らないと，本機が転倒するなど事故をおこすおそれがあります。

⚠注意

●点検・整備の修理をするときは，必ずエンジンを停止してください。守らないと，機械に巻き込まれて，傷害事故をおこすおそれがあります。
●点検・整備などで取外したカバー類は，必ず取付けてください。守らないと，機械に巻き込まれて，傷害事故をおこすおそれがあります。

モア作業を行なう前に仕業点検を行なってください。
・刈刃取付ボルトの緩み
・刈刃の損傷・摩耗
・ディスチャージカバー，モアの損傷
・すべてのピンのはまり具合
を点検してください。

① 各部の注油

●リンクの各支点・ゲージローラーの軸・ゲージホイールの軸・モアプーリ軸（3ヶ所）に50時間ごとに注油してください。

② モアベルトの調整

スプリングの長さⓁが160～165mmになるように張りボルトを調整してください。

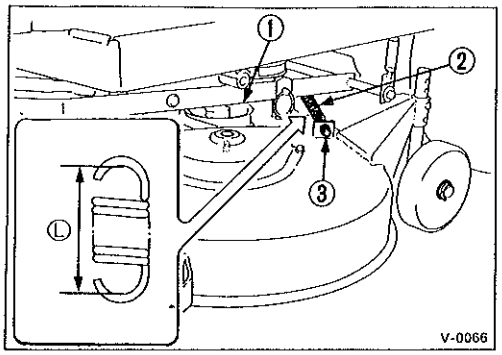

① テンションプーリ　③ 張りボルト
② スプリング

③ モアベルトの交換

ベルトの傷みがはげしいときや，使用200時間ごとには，ベルトを以下の要領で交換してください。

(1) モアを本機から外してください。
(2) 左右のベルトカバーを外してください。
(3) プーリから古いベルトを外し，新しいベルトと交換してください。
(4) スプリングの長さが160~165mmになるように調節してください。
(5) 左右のベルトカバーを取付け，P.29〔8. モア取付けの項〕に従いモアを取付けてください。

④ 刈刃の研磨・交換

⚠注意

●刈刃を外したり，付けたりするときは，厚手の手袋をはめてください。守らないと，ケガをするおそれがあります。
●刈刃を研ぐときには，手袋をつけ，保護メガネをかけてください。守らないと，ケガをするおそれがあります。

良い芝刈作業をするために刈刃は常に鋭く研いでおいてください。草の切断面がむしれたようになっているのは刈刃が摩耗した証拠です。図43に示すようにⒶ刃になっていたらすぐに研いでください。また，Ⓑ刃になりそうだったらただちに交換してください。

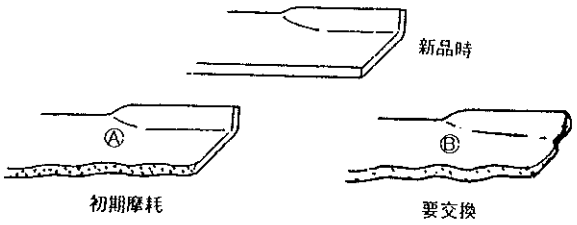

図 43　刈刃の交換

(1) モアを本機から外して，上下ひっくり返して裏向きにする。
(2) 刈刃とモアカバーの内側との間に木片をはさみ，刈刃を着脱するときに回り止めにする。
(3) 刈刃締付けボルトを外し刈刃を取外します。
(4) 刈刃の刃部の角度は図44のように45°にしておいてください。
(5) 研ぎ上がった刈刃は取付ける前に回転のバランスを確認してください。刈刃のバランスが悪いと刈刃回転中に振動が発生しモアの破損の原因となります。もしバランスが取れていない場合は，バランスが取れるまで，刈刃の重い側を削ってください。

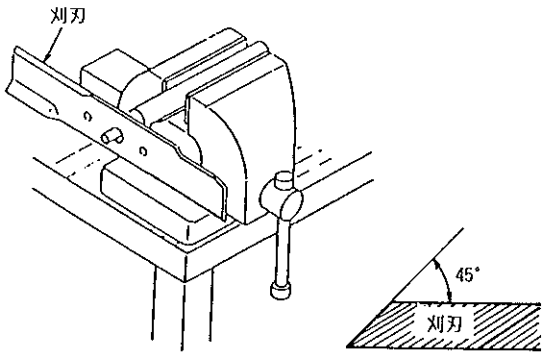

図 44　刈刃のバランスの取り方

(6) 刈刃を取付けるときは図45の順番で取付け，スペーサのマーク(ポンチ穴)は刈刃の反対側にくるようにしてください。

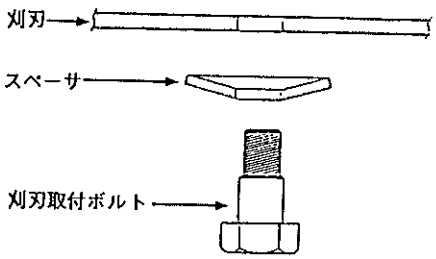

図 45　刈刃の取付け

【取扱いの注意】

●刈刃締付ボルトの着脱はソケットレンチまたはボックススパナを使用してください。
●刈刃を交換するときは，2本セットで交換することをおすすめします。
●刈刃締付ボルトは確実に締付けてください。締付トルクは 132.3～147N・m(13.5～15kgf・m)です。

10.14　長期格納時の点検整備

⚠危険

●燃料を抜くときはエンジンが十分冷えてから行なってください。守らないと，火災をおこすおそれがあります。

⚠警告

●格納する場合は，バッテリを取外し，キーを抜取り保管してください。守らないと，事故をおこすおそれがあります。
本機を長期間使用しない場合は，必ず下記点検，整備を行なってください。

(1) 泥や草屑，油汚れ等をきれいに落してください。
(2) エンジンオイルを交換し，エンジンをかけ5分間程度各部を動かしてください。
(3) 各注油箇所に，グリースの注入と塗布注油をしておいてください。
(4) 燃料タンクの燃料を抜いてください。
(5) キャブレターフロート室下部のドレンスクリュウを緩め，キャブレター内の燃料を抜いてください。
(6) ブロワハウジングを外し，シリンダーの冷却フィンから泥，草等を取除いてください。
(7) タイヤの空気圧を標準よりやや高めにし，湿気から守るために板の上に乗せてください。またタイヤへの負担を軽くするため作業機やウェイト等を取外してください。
(8) バッテリを機体から取外し，充電してから風通しの良い屋内に保管してください。保管中でもわずかですが自己放電しますので，1～2カ月ごとに補充電してください。
(9) ボルト・ナットの緩み，脱落を点検してください。もし緩み，脱落があれば増し締めや補修をしてください。
(10) その他各部の不具合箇所，塗装のはげ落ちた箇所も整備してください。
(11) 雨のかからぬ乾燥した所に格納してください。

【取扱いの注意】

●洗浄するときはエアクリーナ，オルタネータ，各電装品，スイッチ類に水がかからないように注意してください。水がかかると思わぬ故障の原因となります。

10.15 故障の原因と処置一覧表

ローンモアの故障予防には日頃の点検と整備が大切です。故障を早期に発見してすぐ整備しましょう。簡単に整備できない箇所または当欄に記載されていない故障はお買上げいただきました特約店またはお近くの弊社営業所へ修理を依頼してください。

故障状況	原　　因	処　　置
スターティングモータが回転しない	バッテリが放電している セイフティスイッチの調整不良 スターティングモータの不良 キースイッチの不良 ヒュージブルリンクの切れ	充電する 調整する 修理または交換する 交換する 配線系統を点検，修理して新しいリンクと交換
エンジンが始動しない	燃料切れ 燃料系統に空気が入っている 燃料フィルタの詰り エアクリーナエレメントの目詰り スパークプラグの不調	ガソリンを補給する 燃料タンクから燃料ポンプまでの燃料パイプ点検 洗浄または交換 清掃または交換 調整または交換
エンジンが不規則に回転する	燃料系統に空気が入っている 燃料に水が混入している スパークプラグの不調 燃料フィルタの目詰り 燃料が悪い	燃料タンク，燃料パイプ点検 水抜き，または新しいガソリンと交換する 調整または交換 洗浄または交換 良質の燃料と交換
運転中エンジンが停止した	燃料切れ 燃料系統に空気が入っている 燃料フィルタの目詰り 過負荷運転をした 燃料に水が混入している	燃料を補給する 燃料タンク，燃料パイプ点検 洗浄または交換 負荷を軽くする 水抜き，または新しいガソリンと交換する
マフラより白煙が出る	エンジンオイルの量が多すぎる エンジンオイルの粘度が低すぎる	オイルを適量になるまで抜き取る 適度な粘度のオイルに交換する
マフラより黒煙が出る	エアクリーナエレメントの目詰り 過負荷運転をした チョークが完全に開いてない	清掃または交換する 負荷を軽くする チョークロッドの作動を点検
ハンドルが左右どちらかへとられる	タイヤの空気圧が不揃いである	空気を入れて揃える
ブレーキの効きが悪くなった	ペダルの遊びが多きすぎる ライニングの摩耗	遊びを調整する 交換する
スムーズに走行しない	HSTオイルが不足している HSTオイルフィルタの目詰り	HSTオイルを補給する 洗浄または交換
ローンモアが動かない	駐車ブレーキがかかっている HSTオイルが不足している	駐車ブレーキを外す HSTオイルを補給する
HSTペダルを踏んでいなくてもローンモアが動く	HST変速リンクの中立調整がくるっている	販売店に調整を依頼する

10.16　モアの故障と処置

故障状況	原　　因	処　　置
刈跡が均一でない	刈刃の曲がり 刈刃の摩耗 モアが水平でない エンジン回転が低い 作業速度が速い ベルトがすべっている	刈刃を交換 刈刃を交換 モアの傾きを調整する エンジン回転をあげる 適正な速度で作業する ベルトの調整をする
モアベルトのつれ回り	ベルト押えとベルトの間隙が不適性	ベルト押えを調整する

11. 仕 様

トラクタ 単位 mm

機種名			GM100B
機体寸法	全長		1710
	全幅		900
	全高		990
	軸距		1180
	軸距	前輪	685
		後輪	664
	最低地上高		150
車軸	前輪		14×5.00－6 G2 2PR TURF
	後輪		18×8.50－8 G2 2PR TURF
機体重量(kg)			179
エンジン	型式名		303777
	種類		4サイクル空冷OHVガソリン
	気筒数		2
	総行程容積(c.c.)		480
	出力(PS/r.p.m)		16/3600(11.8kW/3600r.p.m)
車体	制動装置		ディスク
	かじ取装置		ギヤ
	変速装置		ハイドロスタティックトランスミッション
	速度	前進(km/h)	0～9.1
		後進(km/h)	0～4.4
燃料タンク容量(ℓ)			11
バッテリ			30A19L
P.T.O軸	駆動方式		ベルトテンションクラッチ方式
	回転数(r.p.m)		3400
エンジンオイル(ℓ)			1.6
ギヤオイル(ℓ)			1.8

モア 単位 mm

機種名		MM40DJ
機体寸法	全長	835
	全幅	1320
	全高	260
機体重量(kg)		37
刈巾		1016
刈高さ		20～102
刈高さ調整法		ゲージホイル
刈刃回転数(r.p.m)		3136
刈刃先端速度(m/s)		84
刈刃数		2
モア昇降リンク		4節平行リンク

12. 付　表

12.1　付属品一覧表

このトラクタには次の付属品がついております。お確かめください。

名　　称	個　　数
取扱説明書	1
オフセットレンチ	1
プラグレンチ	1

12.2　主な消耗部品

	部品コード	部　品　名　称	個数/台	備　　考
エンジン関係	DBS491056	オイルフィルタ	1	
	DBS491055	スパークプラグ	2	
	DBS493629	燃料フィルタ	1	
電装関係	485120110	ヘッドランプの電球	2	12V　21W
	385410070	ヒューズ	2	5A
	385410080	ヒューズ	1	10A
	485230220	ヒュージブルリンク	1	
伝動関係	498660130	Vベルト	1	エンジン～ミッション
モア関係	080529127	Vベルト	1	エンジン～モア
	080529128	Vベルト	1	モア～モア
	645310320	刈刃	2	
	699400030	刈刃取付用ボルト	2	

本機製造番号	
エンジン番号	
モア製造番号	

12.3 配線図

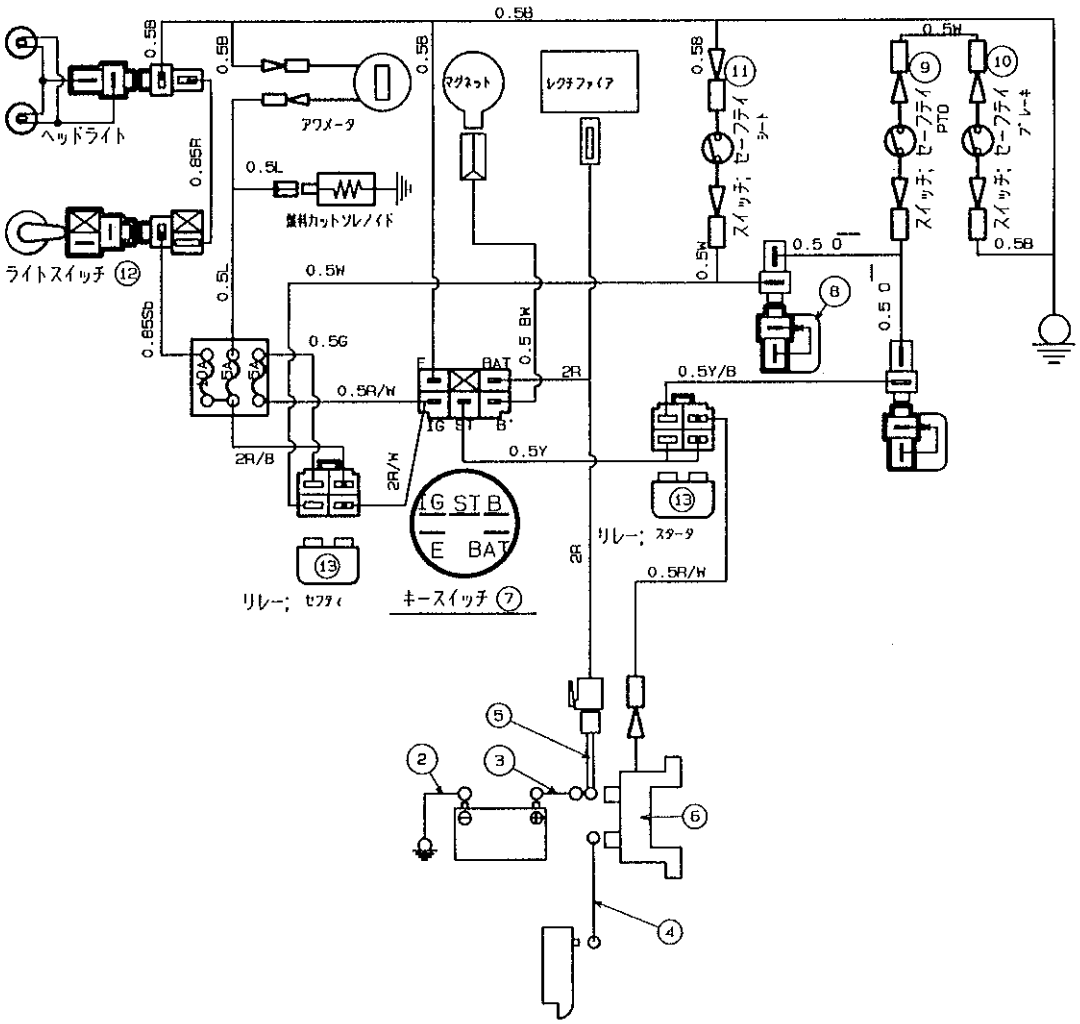

1 ワイヤハーネス; メイン
2 バッテリーケブル; −
3 バッテリーケブル; +
4 バッテリーケブル; +
5 ヒュウージブルリンク
6 ソレノイド スイッチ
7 キースイッチAss, y
8 コネクター; ダイオード
9 スイッチAss'y
10 スイッチAss'y
11 スイッチAss'y
12 スイッチAss'y
13 リレー

キースイッチ作動回路

		BAT	IG	ST	B'	E
OFF	0				○	○
ON	1	○	○			
START	2	○	○	○		

B	BLACK 黒	BW	BLACK/WHITE 黒/白
G	GREEN 緑	BY	BLACK/YELLOW黒/黄
L	BLUE 青	RW	RED/WHITE 赤/白
O	ORENGE	Sb	SKY BLUE 水色
R	RED 赤	YB	YELLOW/BLACK黄/黒
W	WHITE 白	RB	RED/BLACK 赤/黒
Y	YELLOW 黄		

株式会社 共栄社

〒442－8530 愛知県豊川市美幸町1－26 TEL (0533) 84－1221 (代)
FAX (0533) 84－1220

400812210 070201-009 R

バロネス草刈機

乗用２連ロータリーモア　**GM100B**

パーツカタログ

BARONESS

パーツリストの見方について

1）このパーツリストには下記形式が記載されております。

型式名	品目コード	表示型式	機関型形式	仕様
LT14	390400	14	EH43V	O：一般輸出向、モア無
	390401			O：一般輸出向、モア付
LT14A	390402			A：フランス向、モア無
	390403			A：フランス向、モア付
LT14J	390404			J：国内向、モア無
LT16	391500	16	DBS VANGUARD 303777 305777	O：一般輸出向、モア無
	391501			O：一般輸出向、モア付
LT16A	391502			A：フランス向、モア無
	391503			A：フランス向、モア付
LT16J	391504			J：国内向、モア無
LT16BJ	391508			J：国内向、モア無
GM100	390406	14	EH43V	共栄社向、モア無
GM100A	391505	16	DBS	共栄社向、モア無
GM100B	391509			共栄社向、モア無
MM40Y	550733	Y		一般輸出、刈幅1060
MM40YA	550734	YA		フランス向、刈幅1060
MM40J	550735	J		国内向、刈幅1060
MM40DJ	550798			

2）リストの記載内容について

リストの記載内容は下記に示す番号に従って説明します。

見出番号 Key No	部品番号 Parts No	部品名称 Parts Name	台当個数 Q'ty ⑨		④			互換性 R/P ⑤	適応号機 Application ⑥	型寸 Description ⑦	備考 Remarks ⑧
①	②	③									

①見出番号　イラストに付されている番号とリストの番号を一致させることにより、部品番号が索引できます。

②部品番号　部品を管理するための部品番号です。

③部品名称　部品の名称を和文、英文で表示してあります。

④個　　数　見出し番号あたりの使用個数を表示してあります。

⑤互 換 性　部品変更による新部品と旧部品との互換性記号を表示してあります。

⑥適用号機　設計変更実施号機が表示してあります。

⑦型　　寸　部品のサイズを表示してあります。

⑧備　　考　部品の仕様・説明等が表示してあります。

⑨ ALL　　すべての型式を意味します。

3）記号・略語について

記　号（部品変更による新部品と旧部品との互換性の表示は次の通りです。）

表示記号	内　　容
*	部品供給不可（部品番号欄にこのマークがあるのは供給いたしません。）
A	新旧共に互換性あり（新旧部品は新旧製品のいずれにも取付出来ます。）
B	新部品のみ互換性あり（新部品は新旧部品のいずれにも取付出来ますが、旧部品は新製品に取付けることは出来ません。）
D	新旧部品の互換性なし（新部品は新製品、旧部品は旧製品にのみ取付出来ます。）
E	追加部品であり適用号機欄に号機を記入。
F	廃止部品であり適用号機欄に号機を記入。
○	旧部品は在庫に限り供給、以降新部品を供給（○マークを部品番号欄に旧部品番号を備考欄に表示）
～××××××：製造番号　……号機まで ××××××～：製造番号　……号機より	

略語：ASSY：アセンブリ　R.H：ライト　OP.：オプション　EX：排　気

Inc：……を含む　UP：上　d：直　径　IN：吸　気

AR：所　要　LOW：下　ℓ：長　さ

Fr.：フロント　S.T.D：スタンダード　t：厚さ

Re.：リ　ヤ　U.S：アンダサイズ　φ：径

L.H：レフト　O.S：オーバーサイズ　COMPL：コンプリート（圧入、カシメ品）

4）イラストについて

イラストにはASSY部品、単体部品が記載されておりますが必ずしも正確な形状を示すものではありません。正確な部品番号を見い出すための目安となるものです。イラストに付されている番号とリストの見出番号を一致させることにより、その見出番号から部品番号を知るようになっています。

ご注文について

1）部品をご注文の際は部品番号、部品名称、個数をお知らせ下さい。

2）ご注文の部品は原則として誤送以外の返品は認めません。

3）バロネス製品には、**バロネス 純正部品** を必ずご使用願います。
（市販の類似品を使用されますと早期破損や性能を悪くする原因となります。）

4）部品価格は別表の部品価格表を参照ください。

※本部品表は予告なく変更することがあります。

エンジン（バンガード）

部品コード（PARTS No）；A10010270
モデル（MODEL）；305777
タイプ（TYPE）；0118–E1

LT16B（2236号機以降）

FIG.501 シリンダブロック CYLINDER BLOCK

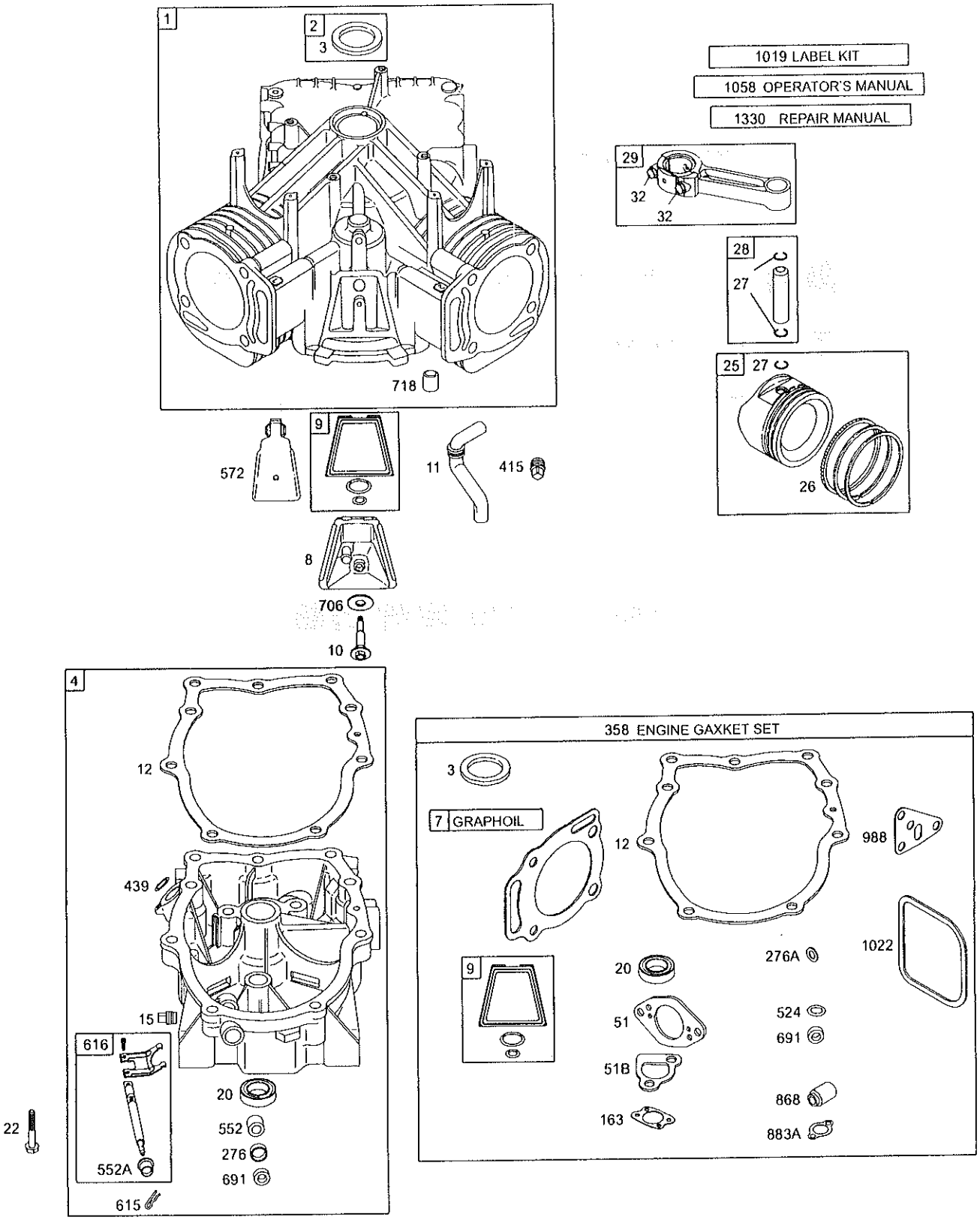

枠で含まれている部品は、アッセンブリ部品です。

FIG.501 シリンダブロック CYLINDER BLOCK

見出番号 KeyNo	部品番号 Parts No	部品名称 Parts Name		台当個数 Q'ty			互換性 R/P	適応号機 Application	型寸 Description	備考 Remarks
1	692543	CYLINDER ASSY	シリンダー ASSY	1						
2	808534	KIT-BUSING/SEAL	シール	1						
3	★ 805101	SEAL-OIL	シール	1						
4	808846	SUMP-ENGINE	クランクカバー	1						
7	★△ 806085	GASKET-CYLINDER HEAD	ガスケット	2						
8	808988	BREATHER ASSY	ブリーザ	1						
9	★ 809094	GASKET-BREATHER	ガスケット	2						
9	★ 809094	GASKET-BREATHER	ガスケット	1						
10	690751	SCREW	スクリュ	1						
11	806083	TUBE-BREATHER	ブリーザチューブ	1						
12	★ 691684	GASKET-CRANKCASE	ガスケット	2						
15	690946	PLUG-OIL DRAIN	プラグ	2						
20	★ 805049	SEAL-OIL	シール	2						
22	807362	SCREW	スクリュ	9						
25	807619	PISTON ASSY	ピストン ASSY	2						
25	807809	PISTON ASSY	ピストン ASSY	2					(20"オーバーサイズ)	
26	807620	RING SET	リングセット	2						
26	807810	RING SET	リングセット	2					(20"オーバーサイズ)	
27	690683	LOCK-PISTON PIN	ピストンピン	4						
28	807621	PIN-PISTON	ピストンピン	2						
29	807900	ROD-CONNECTING	ロッド	2						
29	807803	ROD-CONNECTING	ロッド	2					(20"アンダーサイズ)	
32	690698	SCREW	スクリュ	4						
51	★ 691694	GASKET-INTAKE	ガスケット	1						
51B	★△ 692035	GASKET-INTAKE	ガスケット	2						
163	★ 692081	GASKET-AIR CLEANER	ガスケット	1						
276	690704	WASHER-SEALING	ワッシャ	1						
276A	★△ 807085	WASHER-SEALING	ワッシャ	1						
358	841188	GASKET SET-ENGINE	ガスケットセット	2						
415	690283	PLUG	プラグ	1						
439	692154	SEAL-O RING	シール	1						
524	★ 693172	SEAL-DIPSTICK TUBE	シール	1						
552	690701	BUSHING-GOVERNOR	ブッシング	1						
552A	806686	BUSHING-GOVERNOR	ブッシング	1						
572	690686	BAFFLE-BREATHER	ブリーザ	1						
615	691550	RETAINER-GOVERNOR	ピン	1						
616	806685	CRANK-GOVERNOR	クランク	1						
691	★ 690680	SEAL-GOVERNOR SHAFT	シール	1						
691	690680	SEAL-GOVERNOR SHAFT	シール	1						
706	805484	WASHER	ワッシャ	1						
718	806469	PIN-LOCATING	ピン	1						
883A	★△ 691613	GASKET-EXHAUST	ガスケット	1						
868	★△ 691963	SEAL-VALVE	シール	1						
988	★ 692063	GASKET-OIL ADAPTER	ガスケット	1						
1019	808036	KIT-LABEL	ラベルキット	1						
1022	★△ 806039	GASKET-ROCKER COVER	ガスケット	2						
1058	275071	OPERATOR'S MANUAL	ソウサマニュアル	1						
1330	272144	REPAIR MANUAL	シュウリマニュアル	1						

★ガスケットセットに含まれます、図解番号358を参照してください。
△バルブガスケットセットに含まれます、図解番号1095を参照してください。

FIG.502 キャブレータ CARBURETER

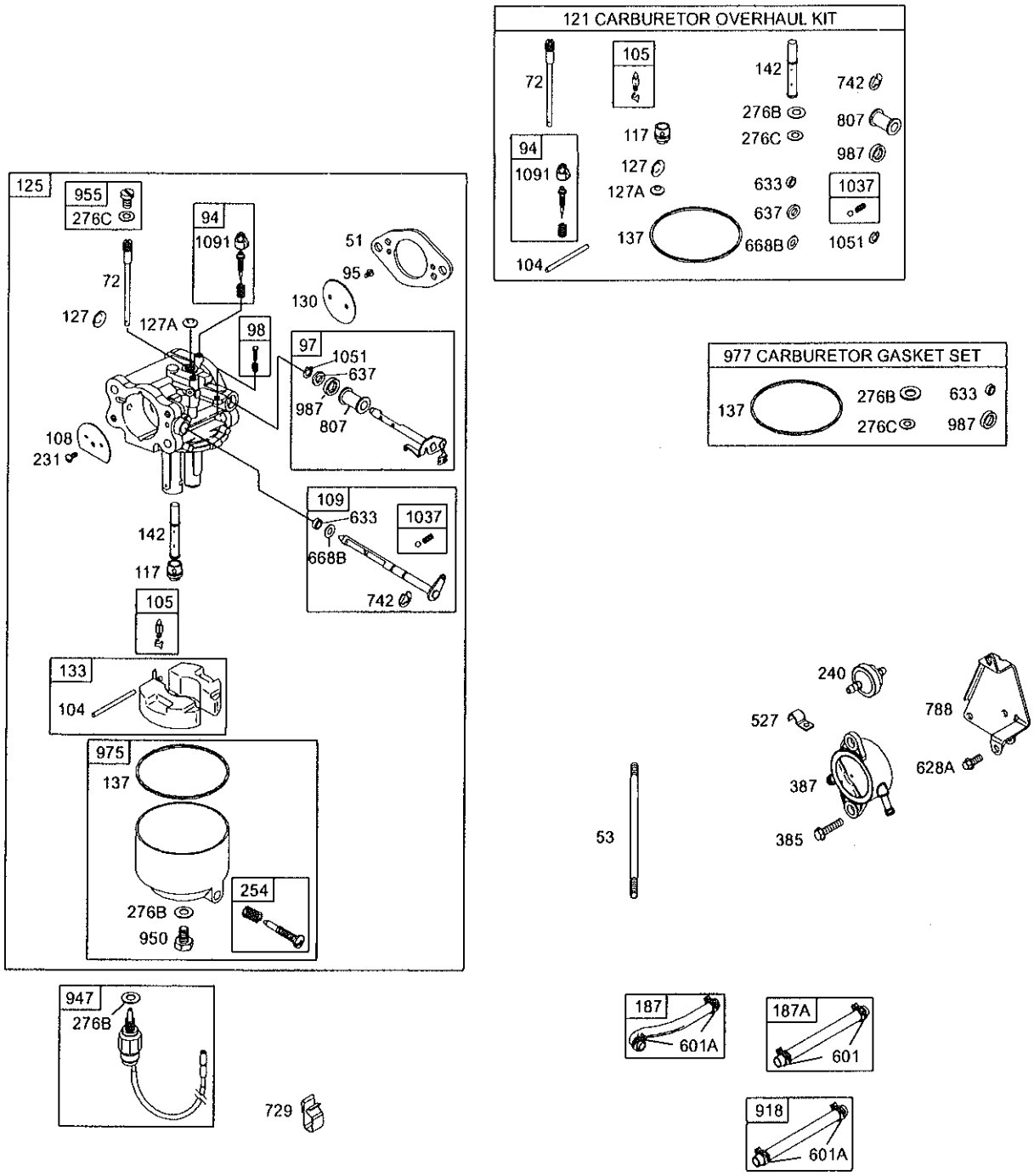

枠で含まれている部品は、アッセンブリ部品です。

FIG.502 キャブレータ CARBURETER

見出番号 KeyNo	部品番号 Parts No	部品名称 Parts Name		台当個数 Q'ty			互換性 R/P	適応号機 Application	型寸 Description	備考 Remarks
51	★ 691694	GASKET-INTAKE	ガスケット	1						
53	690746	STUD	スタッド	1						
72	● 806488	TUBE-JET	チューブ	1						
94	● 808258	KIT-LDLE MIXTURE	キット	1						
95	690728	SCREW	スクリュ	1						
97	808323	SHAFT-THROTTLE	シャフト	1						
98	807705	KIT-LDLE SPEED	キット	1						
104	● 690739	PIN-FLOAT HINGE	ピン	1						
105	● 807706	VALVE-FLOAT NEEDLE	バルブ	1						
108	690729	VALVE-CHOKE	バルブ	1						
109	807711	SHAFT-CHOKE	シャフト	1						
117	● 806487	JET-MAIN	ジェット	1						
121	808807	KIT-CARBURETOR	キャブレータキット	1						
125	808728	CARBURETOR	キャブレータ	1						
127	● 690730	PLUG-WELCH	プラグ	1						
127A	● 690731	PLUG-WELCH	プラグ	1						
130	690732	VALVE-THROTTLE	バルブ	1						
133	807710	FLOAT-CARBURETOR	フロート	1						
137	●◆ 806481	GASKER-FLOAT BOWL	ガスケット	1						
142	● 806635	NOZZLE-CARBUETOR	ノズル	1						
187	791745	LINE-FUEL	ライン	1						
187A	841858	LINE-FUEL	ライン	1						
231	690728	SCREW	スクリュ	1						
240	691035	FILTER-FUEL	フィルタ	1						
254	807713	DRAIN-CARBURETOR BOWL	ドレン	1						
276B	●◆ 806476	WASHER-SEALING	ワッシャ	1						
276C	●◆ 806477	WASHER-SEALING	ワッシャ	1						
385	807084	SCREW	スクリュ	2						
387	808656	PUMP-FUEL	ポンプ	1						
527	690423	CLAMP-TUBE	クランプ	1						
601	841859	CLAMP-HOSE	クランプ	1						
601A	95162	CLAMP-HOSE	クランプ	6						
628A	806660	SCREW	スクリュ	1						
633	●◆ 690738	SEAL-CHOKE/THROTTLE	シール	1						
637	● 690735	WASHER	ワッシャ	1						
668B	● 690737	SPACER	スペーサ	1						
729	690586	CLIP-WIRE	クリップ	1						
742	● 805578	RETAINER-E RING	E リング	1						
788	691559	BRACKET-FUEL PUMP	ブラケット	1						
807	● 690733	SPACER-THROTTLE	スペーサ	1						
918	393815	HOSE-VACUUM	ホース	1						
947	806472	SOLENOID-FUEL	ソレノイド	1						
950	691511	SCREW-FLOAT BOWL	スクリュ	1						
955	807714	PLUG-CARBURETOR	プラグ	1						
975	807715	BOWL-FLOAT	ボール	1						
977	808325	GASKET SET-CARBURETOR	キャブレータガスケット	1						
987	●◆ 691548	SEAL-THROTTLE SHAFT	シール	1						
1037	● 807717	BALL-CHOKE LOCATOR	ボール	1						
1051	● 690736	RING-RETAINING	リング	1						
1091	691515	CAP-LIMITER	キャップ	1						

★ガスケットセットに含まれます、図解番号358を参照してください。
●キャブレタオーバーホールキット No.121に含まれます。
◆キャブレタガスケットセットに含まれます、図解番号977を参照してください。

FIG.503 クランクシャフト，ピストン
CRANKSHAFT, PISTON

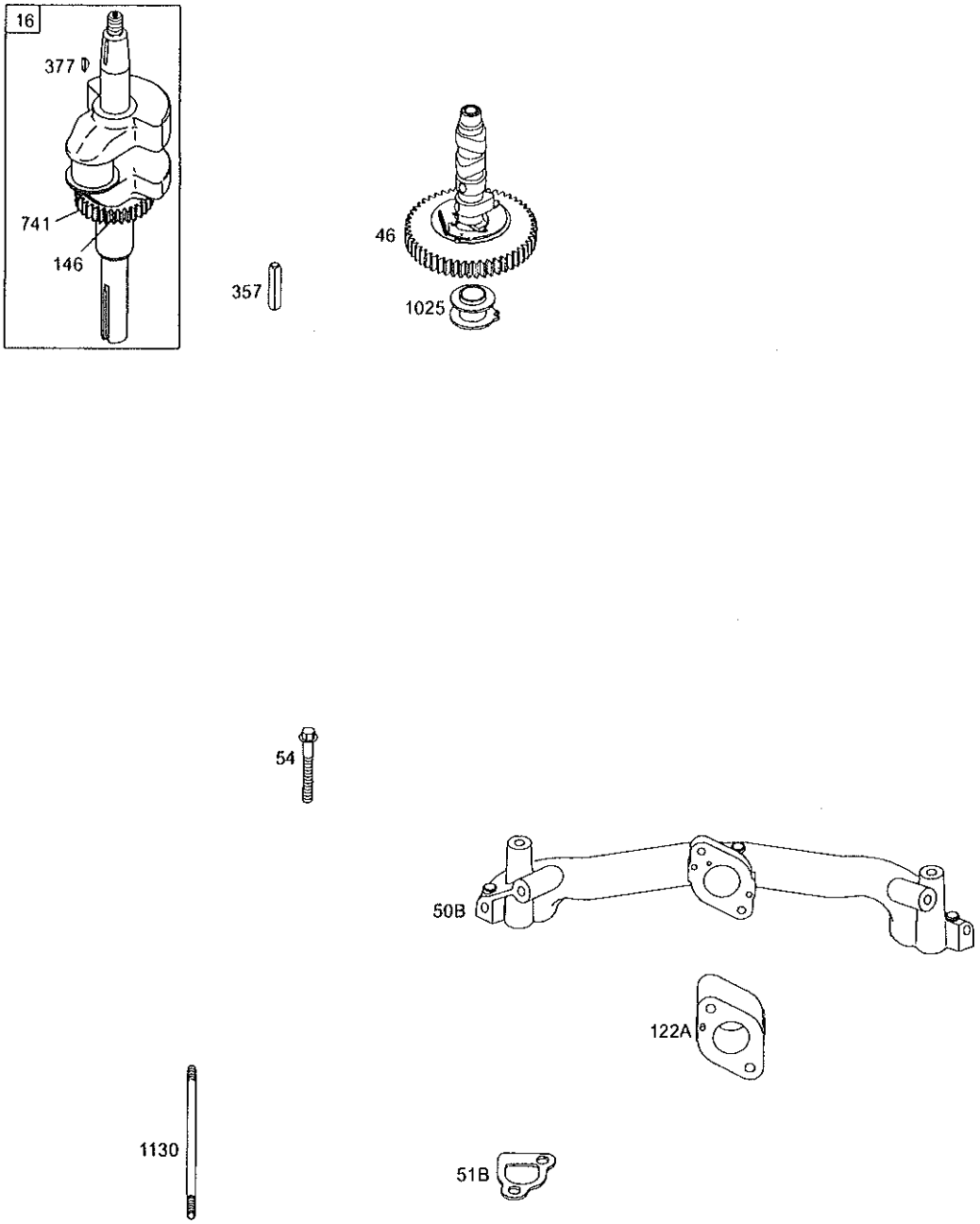

枠で含まれている部品は、アッセンブリ部品です。

FIG.503 クランクシャフト，ピストン CRANKSHAFT, PISTON

見出番号 KeyNo	部品番号 Parts No	部品名称 Parts Name		台当個数 Q'ty			互換性 R/P	適応号機 Application	型寸 Description	備考 Remarks
16	692159	CRANKSHAFT	クランクシャフト	1						
46	691557	CAMSHAFT	カムシャフト	1						
50B	690754	MANIFOLD-INTAKE	マニホールド	1						
51B	★△ 692035	GASKET-INTAKE	ガスケット	2						
54	690676	SCREW	スクリュ	4						
122A	690753	SPACER-CARBURETOR	スペーサ	1						
146	691639	KEY-TIMING	キー	1						
357	691483	KEY-DRIVE PULLEY	キー	1						
377	808095	KEY-WOODRUFF	キー	1						
741	691530	GEAR-TIMING	ギヤ	1						
1025	690689	SPOOL-GOVERNOR	スプール	1						
1130	690746	STUD	スタッド	2						

★ガスケットセットに含まれます、図解番号358を参照してください。
△バルブガスケットセットに含まれます、図解番号1095を参照してください。

FIG.504 シリンダヘッド CYLINDER HEAD

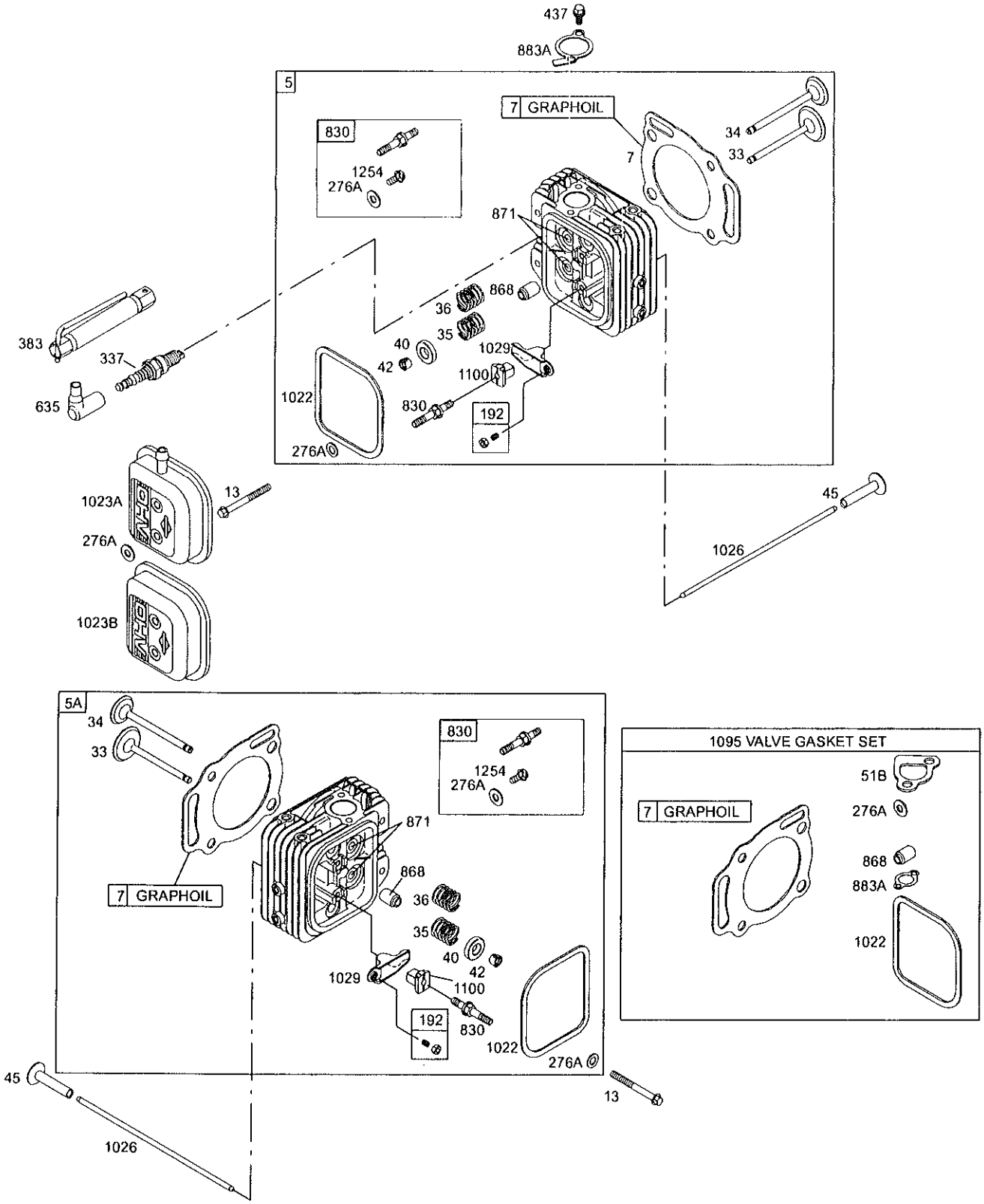

枠で含まれている部品は、アッセンブリ部品です。

FIG.504 シリンダヘッド CYLINDER HEAD

見出番号 KeyNo	部品番号 Parts No	部品名称 Parts Name		台当個数 Q'ty			互換性 R/P	適応号機 Application	型寸 Description	備考 Remarks
5	809200	HEAD-CYLINDER	シリンダーヘッド	1						
5A	809201	HEAD-CYLINDER	シリンダーヘッド	1						
7	★△ 806085	GASKET-CYLINDER HEAD	ガスケット	2						
13	692059	SCREW	スクリュ	8						
33	807681	VALVE-EXHAUST	バルブ	2						
34	807680	VALVE-INTAKE	バルブ	2						
35	692084	SPRING-VALVE	スプリングバルブ	2						
36	692084	SPRING-VALVE	スプリングバルブ	2						
40	692058	RETAINER-VALVE	バルブ	2						
42	807683	KEEPER-VALVE	バルブ	2						
45	690977	TAPPET-VALVE	バルブ	2						
51B	★△ 692035	GASKET-INTAKE	ガスケット	2						
192	807623	ADJUSTER-ROCKER ARM	アジャスタ	2						
276A	★△ 807085	WASHER-SEALING	ワッシャ	4						
337	491055	PLUG-SPARK	プラグ	2						
383	19374	WRENCH-SPARK PLUG	スパークプラグ	1						
437	691902	SCREW	スクリュ	1						
635	692076	BOOT-SPARK PLUG	スパークプラグ	2						
830	809157	STUD-ROCKER ARM	スタッド	4						
868	★△ 691963	SEAL-VALVE	シール	2						
871	692057	BUSHING-VALVE GUIDE	ブッシング	2						
883A	★△ 691613	GASKET-EXHAUST	ガスケット	1						
1022	★△ 806039	GASKET-ROCKER COVER	ガスケット	2						
1023A	691558	COVER-ROCKER	カバー	1						
1023B	691494	COVER-ROCKER	カバー	1						
1026	691836	ROD-PUSH (STEEL)	ロッド（スチール）	2						
1026	691758	ROD-PUSH (ALUMINUM)	ロッド（アルミ）	2						
1029	807323	LABEL-EMISSIONS	ラベル	2						
1095	808392	GASKET SET-VALVE	ガスケットセット	1						
1100	690973	PIVOT-ROCKER ARM	ロッカーアーム	2						
1254	807084	SCREW	スクリュ	4						

★ガスケットセットに含まれます、図解番号358を参照してください。
△バルブガスケットセットに含まれます、図解番号1095を参照してください。

FIG.505 ガバナ，マグネット GOVERNOR, MAGNET

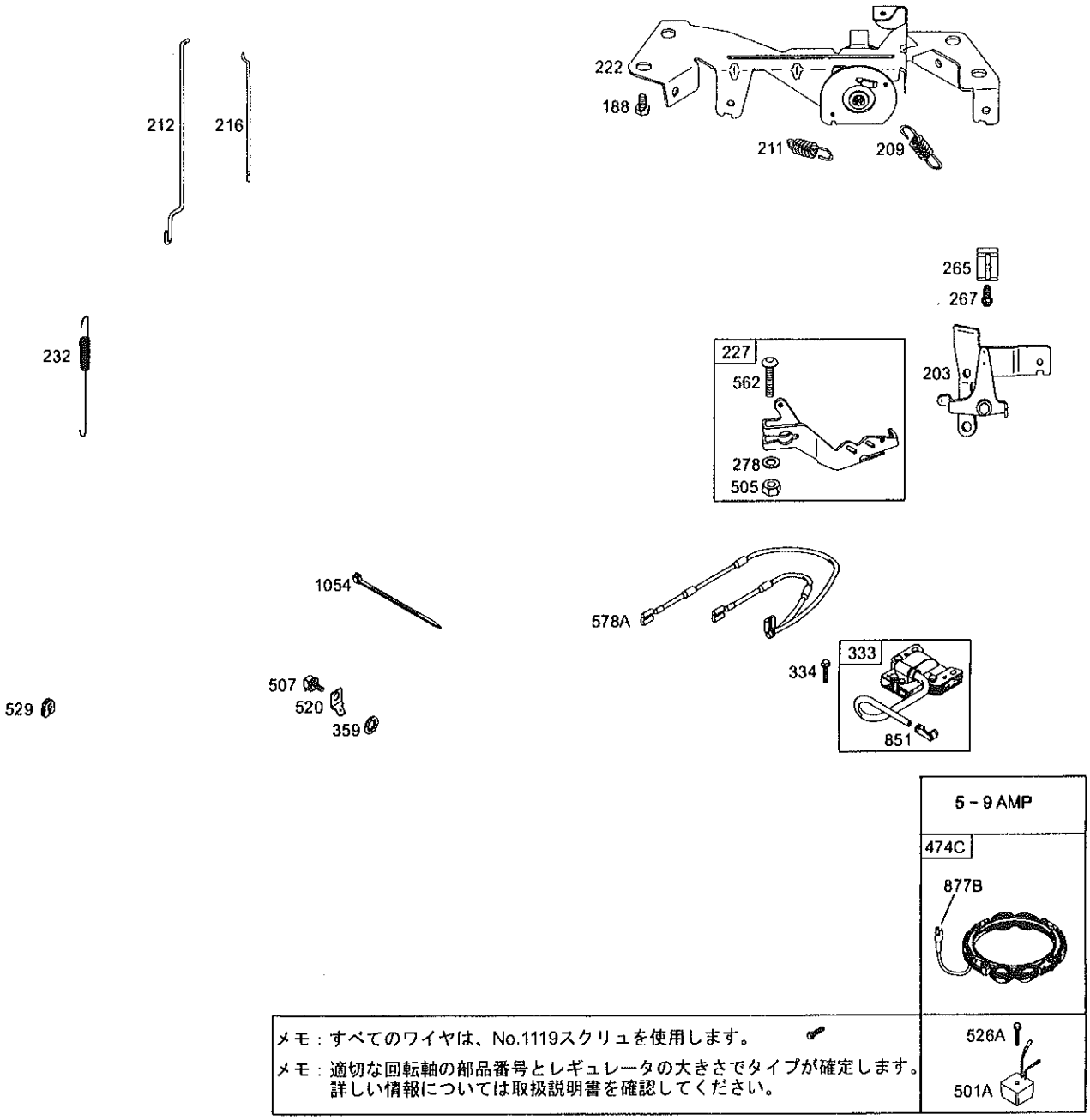

メモ：すべてのワイヤは、No.1119スクリュを使用します。

メモ：適切な回転軸の部品番号とレギュレータの大きさでタイプが確定します。
詳しい情報については取扱説明書を確認してください。

枠で含まれている部品は、アッセンブリ部品です。

FIG.505 ガバナ，マグネット GOVERNOR, MAGNET

見出番号 KeyNo	部品番号 Parts No	部品名称 Parts Name		台当個数 Q'ty			互換性 R/P	適応号機 Application	型寸 Description	備考 Remarks
188	692056	SCREW	スクリュ	4						
203	690923	CRANK-BELL	クランク	1						
209	692070	SPRING-GOVERNOR	スプリング	1						
211	692069	SPRING-GOVERNED LDLE	スプリング	1						
212	690712	LINK-THROTTLE	リンク	1						
216	690705	LINK-CHOKE	リンク	1						
222	808454	BRACKET-CONTROL	ブラケット	2						
227	690236	LEVER-GOVERNOR CONTROL	レバー	1						
232	692073	SPRING-GOVERNOR LINK	スプリング	1						
265	691024	CLAMP-CASING	クランプ	2						
267	692083	SCREW	スクリュ	2						
278	842122	WASHER	ワッシャ	1						
333	492341	ARMATURE-MAGNETO	マグネット	2						
334	692066	SCREW	スクリュ	4						
359	691077	WASHER	ワッシャ	1						
474A	696578	ALTERNATOR	レギュレータ	1						
474C	696457	ALTERNATOR	レギュレータ	1						
474D	696458	ALTERNATOR	レギュレータ	1						
501	691185	REGULATOR	レギュレータ	1						
501A	691188	REGULATOR	レギュレータ	1						
505	690238	NUT	ナット	1						
507	691972	INSULATOR	インシュレータ	1						
520	691084	TERMINAL-GROUND	ターミナル	1						
526	692067	SCREW	スクリュ	1						
526A	690717	SCREW	スクリュ	1						
529	690744	GROMMET	グロメット	1						
562	690239	BOLT	ボルト	1						
578A	692319	WIRE-ASSY	ワイヤ ASSY	1						
851	493880	TERMINAL-SPARK PLUG	ターミナル	2						
877A	393814	WIRE/CONNECTOR-ALTERNATOR	ワイヤ	1						
877B	399916	WIRE/CONNECTOR-ALTERNATOR	ワイヤ	1						
877C	393456	WIRE/CONNECTOR-ALTERNATOR	ワイヤ	1						
878A	691237	HARNESS-ALTERNATOR	ハーネス	1						
1054	280275	TIE-CABLE	バンド	1						
1119	691552	SCREW	スクリュ	4						

FIG.506 エアクリーナ AIR CLEANER

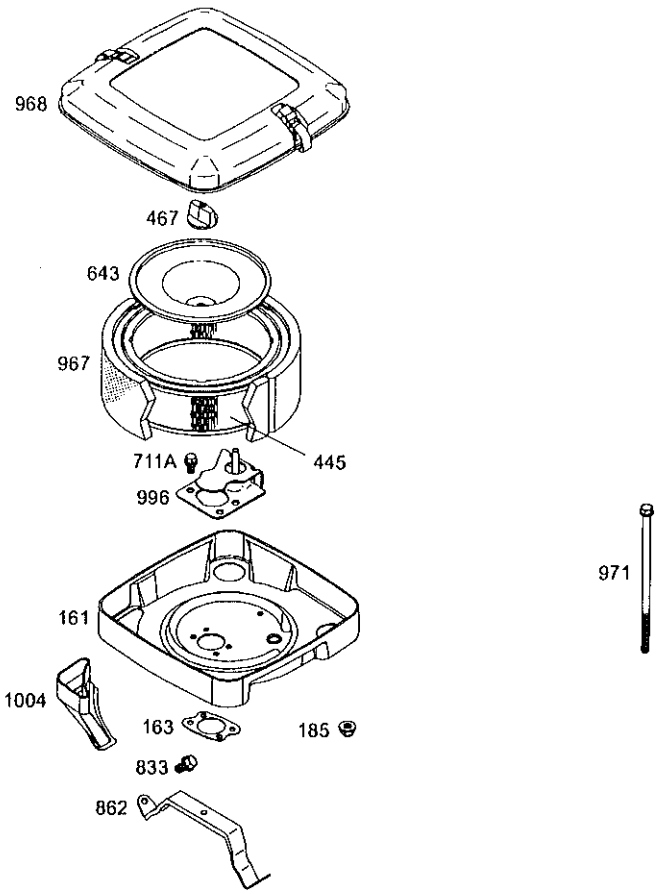

枠で含まれている部品は、アッセンブリ部品です。

FIG.506 エアクリーナ AIR CLEANER

見出番号 KeyNo	部品番号 Parts No	部品名称 Parts Name		台当個数 Q'ty			互換性 R/P	適応号機 Application	型寸 Description	備考 Remarks
161	691561	BASE-AIR CLEANER	ベース	1						
163	★ 692081	GASKET-AIR CLEANER	ガスケット	1						
185	690939	NUT	ナット	2						
445	394018	FILTER-AIR CLEANER	フィルタ	1						
467	691985	KNOB-AIR CLEANER	エアークリーナー	1						
643	692079	RETAINER-AIR FILTER	エアーフィルタ	1						
711A	807084	SCREW	スクリュ	3						
833	690872	SCREW	スクリュ	2						
862	692542	STRAP/STUD-AIR CLEANER MOUNTING	ストラップ	1						
967	272490	FILTER-PRE CLEANER	フィルタ	1						
968	699959	COVER-AIR CLEANER	カバー	1						
971	807084	SCREW	スクリュ	2						
996	691577	SHIELD-CARBURETOR	シールド	1						
1004	841656	DUCT-AIR	ダクト	1						

★ガスケットセットに含まれます、図解番号358を参照してください。

FIG.507 フライホィール FLYWHEEL

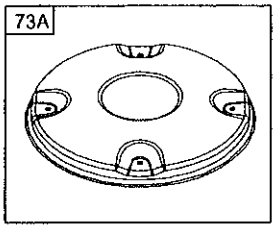

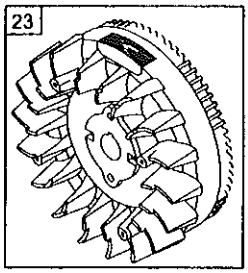

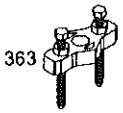

枠で含まれている部品は、アッセンブリ部品です。

FIG.507 フライホィール FLYWHEEL

見出番号 KeyNo	部品番号 Parts No	部品名称 Parts Name		台当個数 Q'ty			互換性 R/P	適応号機 Application	型寸 Description	備考 Remarks
23	841657	FLYWHEEL	フライホィール	1						
73A	841662	SCREEN-ROTAING	スクリーン	1						
74A	841441	SCREW	スクリュ	4						
363	19203	PULLER-FLYWHEEL	プーリ	1						

●キャブレタオーバーホールキット No.121に含まれます。

FIG.508 ブロアハウジング
BLOWER HOUSING

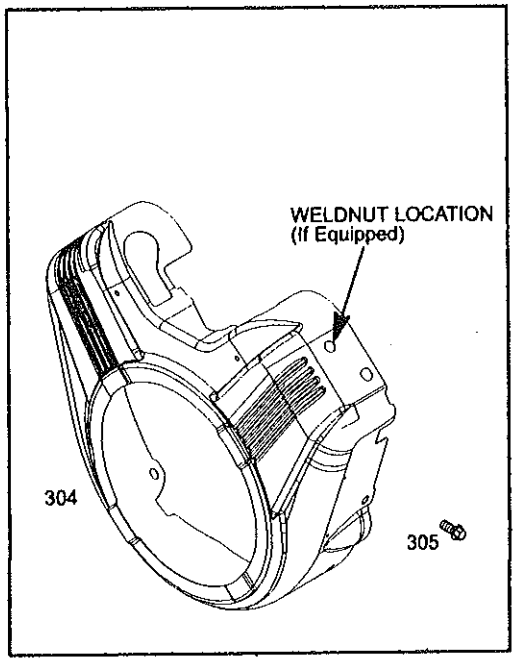

1036 EMISSION LABEL

729

729A

枠で含まれている部品は、アッセンブリ部品です。

FIG.508 ブロアハウジング BLOWER HOUSING

見出番号 KeyNo	部品番号 Parts No	部品名称 Parts Name		台当個数 Q'ty			互換性 R/P	適応号機 Application	型寸 Description	備考 Remarks
304	841828	HOUSING-BLOWER	ハウジング	1						
305	692056	SCREW	スクリュ	1						
729	690586	CLIP-WIRE	クリップ	1						
729A	805965	CLIP-WIRE	クリップ	1						
1036	841636	LABEL-EMISSIONS	ミッションラベル	1						

FIG.509 クーリングカバー COOLING COVER

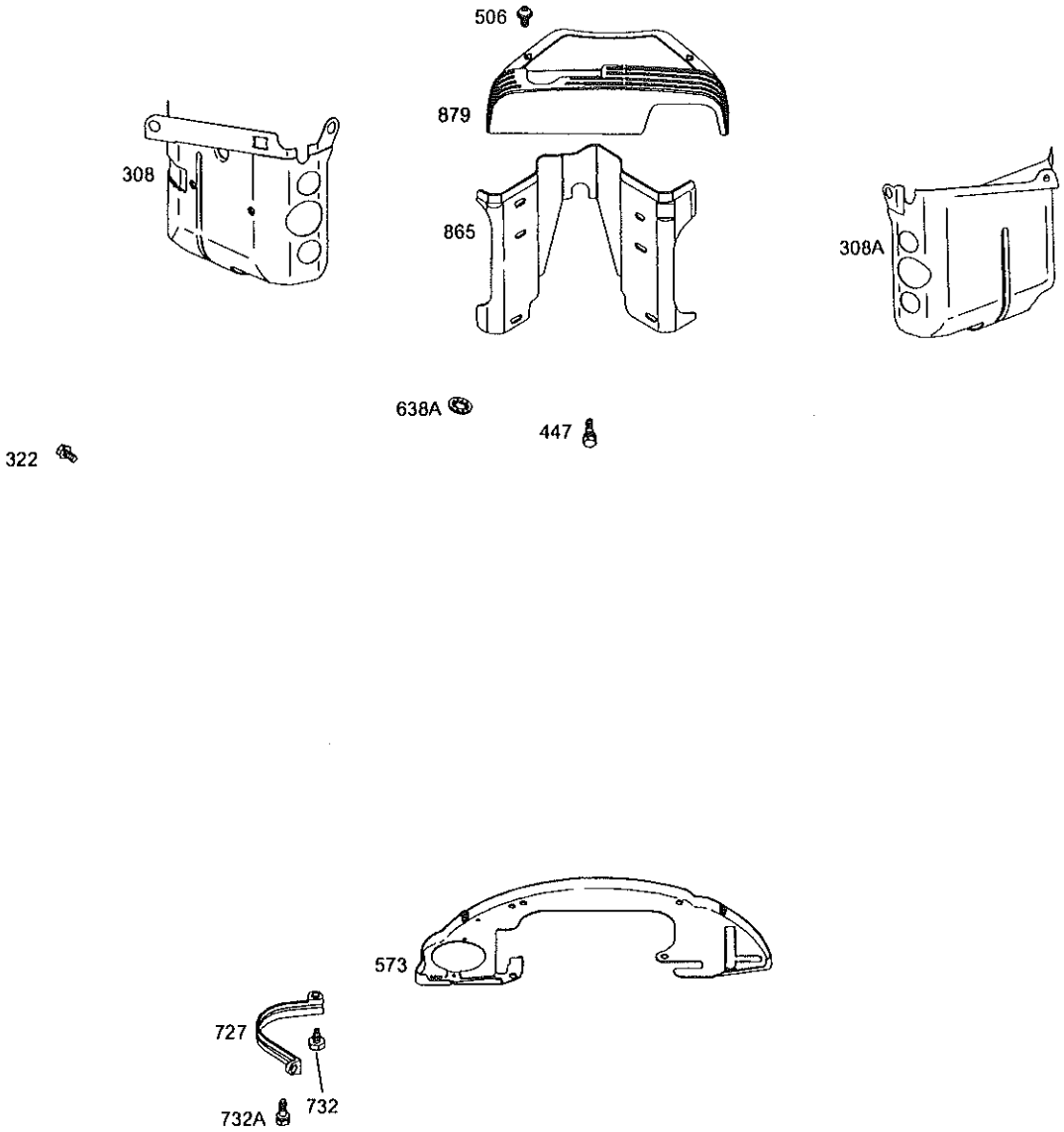

枠で含まれている部品は、アッセンブリ部品です。

FIG.509 クーリングカバー COOLING COVER

見出番号 KeyNo	部品番号 Parts No	部品名称 Parts Name		台当個数 Q'ty			互換性 R/P	適応号機 Application	型寸 Description	備考 Remarks
308	841232	COVER-CYLINDER-HEAD	カバー	1						
308A	841316	COVER-CYLINDER-HEAD	カバー	1						
322	841233	SCREW	スクリュ	1						
447	807163	SCREW	スクリュ	1						
506	690677	SCREW	スクリュ	1						
573	841310	PLATE-BACK	プレート	1						
638A	690706	WASHER	ワッシャ	1						
727	841313	COVER-STARTER DRIVE	カバー	1						
732	690688	SCREW	スクリュ	1						
732A	841233	SCREW	スクリュ	1						
865	807119	COVE-AIR GUIDE	カバー	1						
879	841861	COVER-CARBURETOR	カバー	1						

FIG.510 オイルフイルタ
OIL FILTER

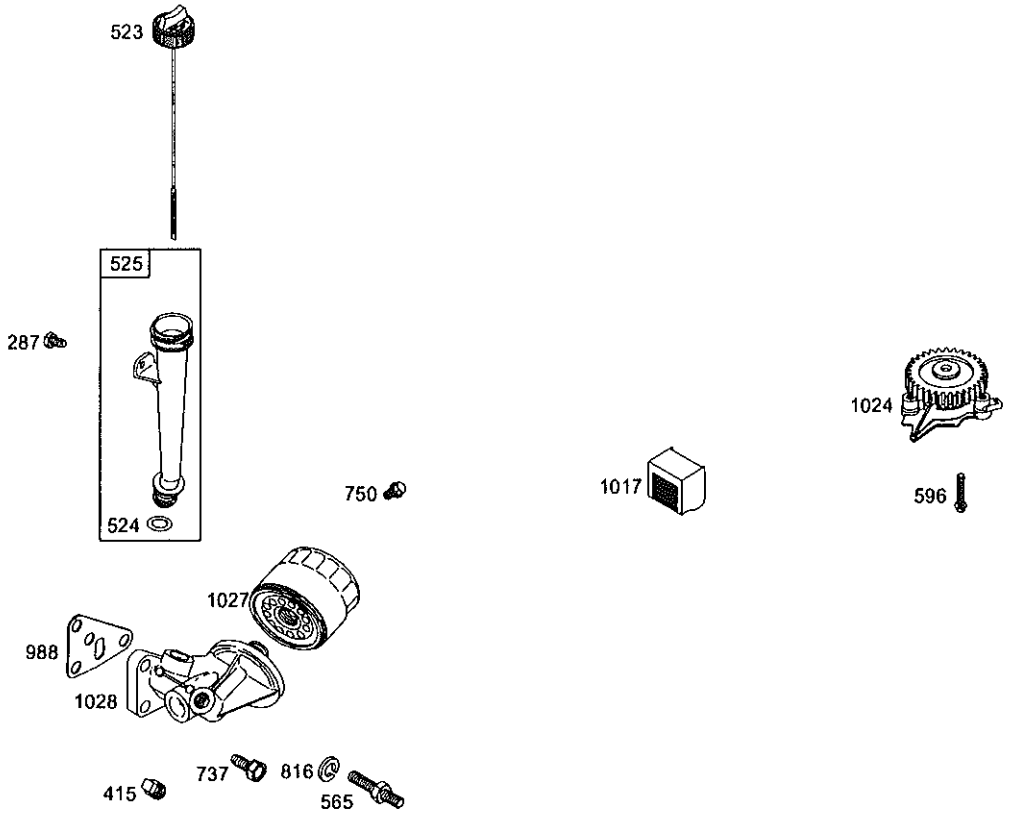

枠で含まれている部品は、アッセンブリ部品です。

FIG.510 オイルフイルタ OIL FILTER

見出番号 KeyNo	部品番号 Parts No	部品名称 Parts Name		台当個数 Q'ty			互換性 R/P	適応号機 Application	型寸 Description	備考 Remarks
287	807084	SCREW	スクリュ	1						
415	690283	PLUG	プラグ	1						
523	692101	DIPSTICK	ディップスティック	1						
524	★ 693172	SEAL-DIPSTICK TUBE	シール	1						
525	692093	TUBE-DIPSTICK	チューブ	1						
565	690682	STUD	スタッド	1						
596	691492	SCREW	スクリュ	2						
737	690679	SCREW	スクリュ	2						
750	841233	SCREW	スクリュ	1						
816	690706	WASHER	ワッシャ	1						
988	★ 692063	GASKET-OIL ADAPTER	ガスケット	1						
1017	690878	SCREEN-OIL PUMP	スクリーン	1						
1024	693186	PUMP-OIL	ポンプ	1						
1027	492932	FILTER-OIL	フィルタ	1						
1028	808235	ADAPTER-OIL FILTER	アダプタ	1						

★ガスケットセットに含まれます、図解番号358を参照してください。

FIG.511 スターティングモータ
STARTING MOTOR

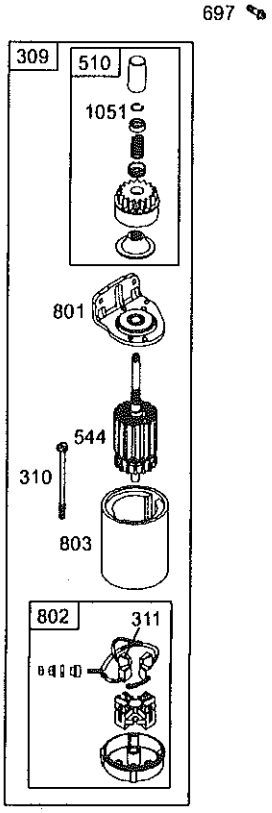

枠で含まれている部品は、アッセンブリ部品です。

FIG.511 スターティングモータ STARTING MOTOR

見出番号 KeyNo	部品番号 Parts No	部品名称 Parts Name		台当個数 Q'ty			互換性 R/P	適応号機 Application	型寸 Description	備考 Remarks
309	691564	MOTOR-STARTER	モータ	1						
310	496880	SCREW	スクリュ	1						
311	496887	BRUSH SET	ブッシュ	1						
413	693587	NUT	ナット	1						
510	496881	DRIVE-STARTER	スタータドライブ	1						
544	690855	ARMATURE-STARTER	アマチュアスタータ	1						
697	692062	SCREW	スクリュ	1						
797	693167	NUT	ナット	1						
801	808778	CAP-DRIVE	ドライブキャップ	2						
802	496813	CAP-END	エンドキャップ	1						
803	690854	HOUSING-STARTER	ハウジング	1						
1051	● 690736	RING-RETAINING	リング	1						
1051A	691124	RING-RETAINING	リング	1						
1090	691293	RETAINER-BRUSH	ブッシング	1						

●キャブレタオーバーホールキット No.121に含まれます。

CHASSIS

FIG.201 シャーシ
CHASSIS ; LT14

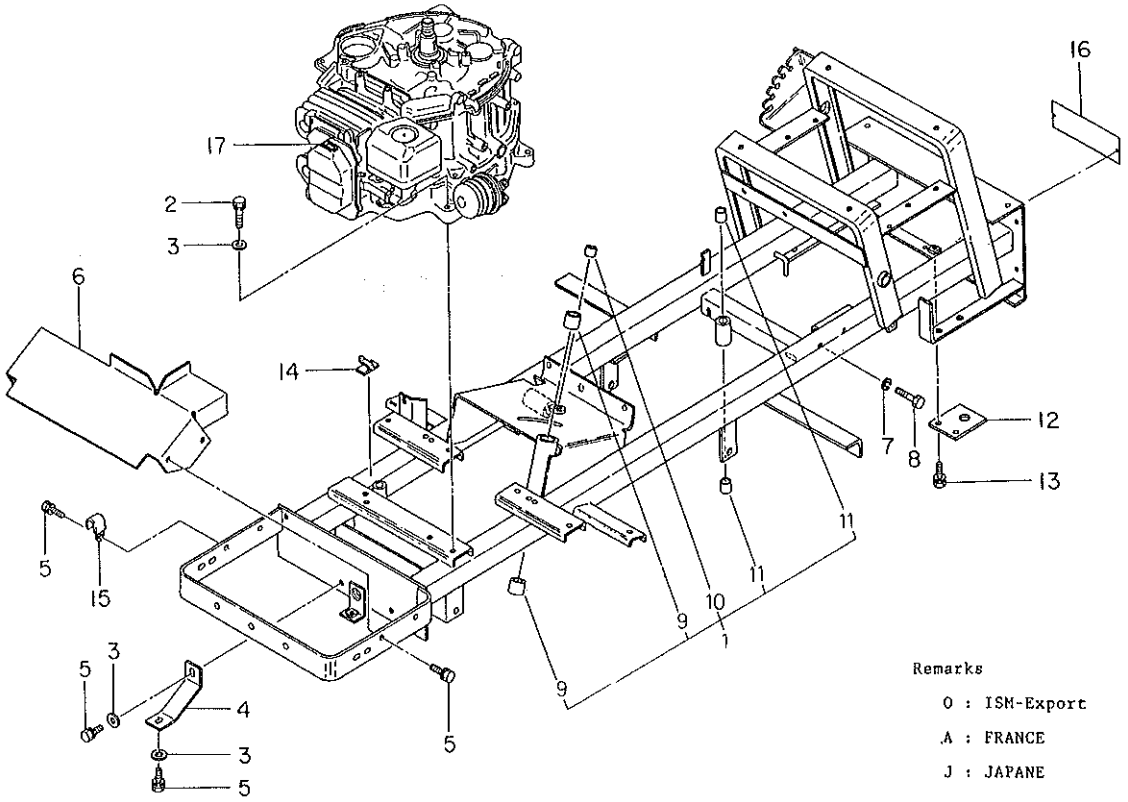

見出番号 KeyNo	部品番号 Parts No	部品名称 Parts Name		台当個数 Q'ty O	A	J			互換性 R/P	適応号機 Application	型寸 Description	備考 Remarks
1	43601 0100	CHASSIS ASSY	シャーシアッシ	1	1	1						
2	01151 0835	BOLT	ボルト	4	4	4						
3	02610 0008	WASHER	ワッシャ	8	8	8						
4	40836 0020	STAY	ステー	2	2	2						
5	01150 0816	BOLT	ボルト	8	8	8						
6	40825 0040	COVER	ガード	1	1	1						
7	02710 0008	SPRING WASHER	スプリングワッシャ	2	2	2						
8	49943 1200	BOLT	ボルト	2	2	2						
9	49851 0560	BUSH	ブッシュ	2	2	2						
10	49851 0260	BUSH	ブッシュ	1	1	1						
11	49851 0070	BUSH	ブッシュ	2	2	2						
12	49956 0680	PLATE	ヒッチ	1	1	1						
13	01150 0820	BOLT	ボルト	2	2	2						
14	39911 2851	CLAMP	クランプ	3	3	3						
15	39911 1040	CLAMP	クランプ	1	1	1						
16	*	MARK	プレート		1							
17	39019 1351	CAUT10N PLATE	コーションプレート	1								
17	39019 3120	CAUTION PLATE	コーションプレート		1							
17	49099 0800	CAUTION PLATE	コーションプレート			1						

FIG.202 シャーシ，マフラ
CHASSIS MUFFLER ; LT16•LT16B

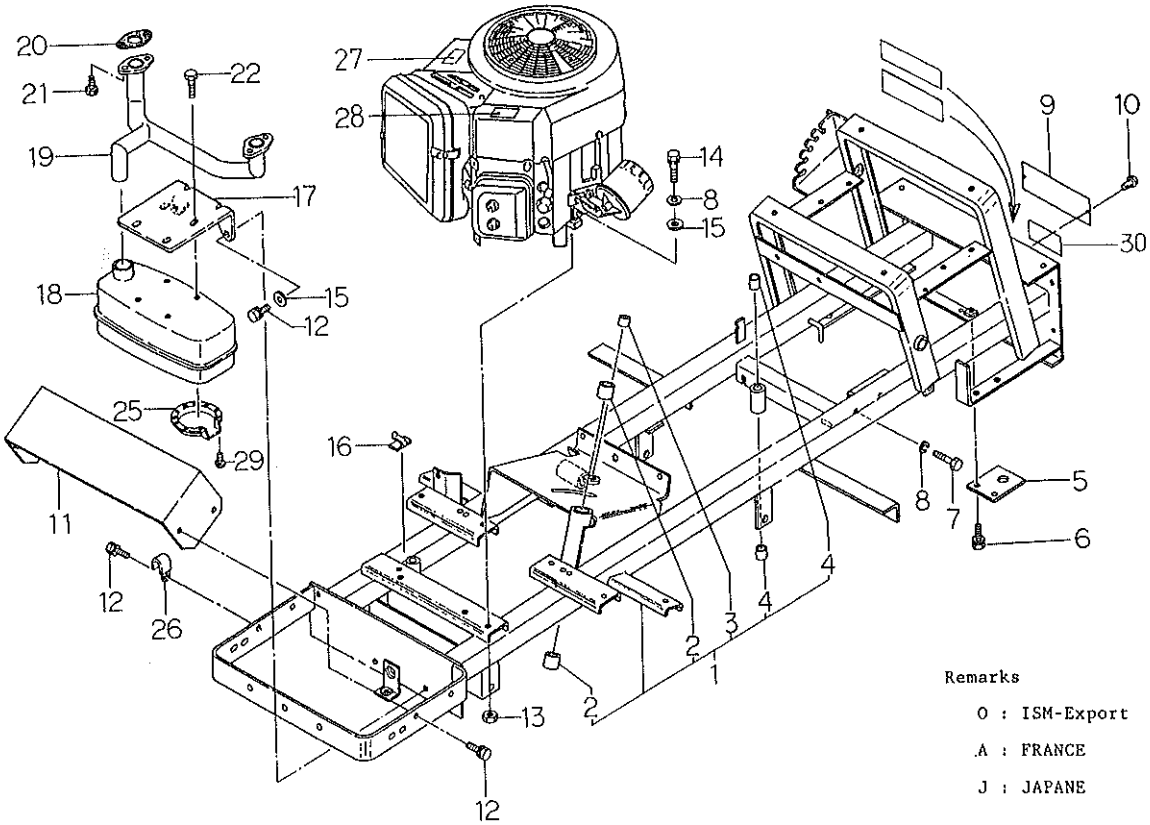

見出番号 KeyNo	部品番号 Parts No	部品名称 Parts Name		台当個数 Q'ty O	A	J			互換性 R/P	適応号機 Application	型寸 Description	備考 Remarks
1	43601 0171	CHASSIS ASSY	シャーシアッシ	1	1	1						
2	49851 0560	BUSH	ブッシュ	2	2	2						
3	49851 0260	BUSH	ブッシュ	1	1	1						
4	49851 0070	BUSH	ブッシュ	2	2	2						
5	49956 0680	HITCH	ヒッチ	1	1	1						
6	01150 0820	BOLT	ボルト	2	2	2						
7	49943 1200	BOLT	ボルト	2	2	2						
8	02710 0008	SPRING WASHER	スプリングワッシャ	6	6	6						
9	43637 0550	PLATE	プレート	1	1	1						
10	01560 0620	SCREW	スクリュ	2	2	2						
11	40825 0080	COVER	ガード	1	1	1						
12	01150 0816	BOLT	ボルト	6	6	6						
13	02090 0008	NUT	ナット	4	4	4						
14	01031 0840	BOLT	ボルト	4	4	4						
15	02610 0008	WASHER	ワッシャ	6	6	6						
16	39911 2851	CLAMP	クランプ	3	3	3						
17	40836 0131	STAY	ステー	1	1	1						
18	DBS49 3963	MUFFLER	マフラ	1	1	1						
19	40830 0200	EXHAUST PIPE	エクゾーストパイプ	1	1	1						
20	DBS80 5024	GASKET	エクゾーストガスケット	2	2	2						
21	DBS80 5158	SCREW	スクリュ	4	4	4						
22	DBS69 0297	BOLT	ボルト	4	4	4						
23												
24												
25	DBS39 3761	DEFLECTOR	ディフレクタ	1	1	1						
26	39911 1040	CLAMP	クランプ	1	1	1						
27	49099 1390	CAUTION PLATE	コーションプレート	1								
27	49099 1520	CAUT10N PLATE	コーションプレート		1							
27	49099 2270	CAUT10N PLATE	コーションプレート			1						
28	49099 1800	CAUTION PLATE	コーションプレート	1								
28	49099 1810	CAUTION PLATE	コーションプレート		1							
28	49099 1820	CAUT10N PLATE	コーションプレート			1						
29	DBS09 3705	SCREW	スクリュ	3	3	3						
30	49099 2200	CAUTION PLATE	コーションプレート			1						

FIG.203 フロントアクスル，ステアリング
FRONT AXLE, STEERING

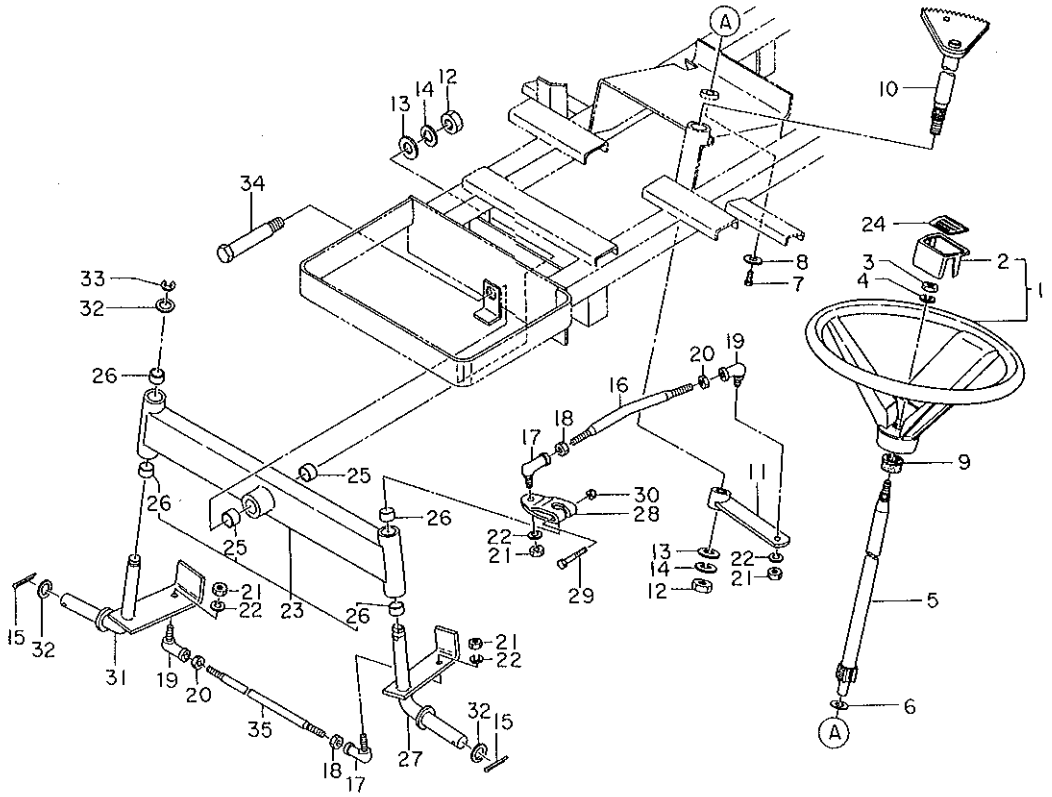

見出番号 KeyNo	部品番号 Parts No	部品名称 Parts Name		台当個数 Q'ty 14	16	16B			互換性 R/P	適応号機 Application	型寸 Description	備考 Remarks
1	44730 0020	STE-WHEEL ASSY	ステアリングホイールアッシ	1	1	1						
2	44732 0030	CAP	キャップ	1	1	1						
3	02060 0012	NUT	ナット	1	1	1						
4	02710 0012	SPRING WASHER	スプリングワッシャ	1	1	1						
5	44720 0060	SHAFT	シャフト	1	1	1						
6	02610 0014	WASHER	ワッシャ	1	1	1						
7	01150 0816	BOLT	ボルト	1	1	1						
8	49921 1445	WASHER	ワッシャ	1	1	1						
9	49811 0780	RUBBER	ラバー	1	1	1						
10	44720 0040	GEAR ; B	ギヤ；B	1	1	1						
11	44760 0020	PITMAN ARM	ピットマンアーム	1	1	1						
12	02060 0016	NUT	ナット	2	2	2						
13	02610 0016	WASHER	ワッシャ	2	2	2						
14	02710 0016	SPRING WASHER	スプリングワッシャ	2	2	2						
15	03010 5035	SPLIT PIN	スプリットピン	2	2	2						
16	44771 0030	ROD	ドラッグロッド	1	1	1						
17	44780 0050	ROD END ; L, H	ロッドエンド；L	2	2	2						
18	02010 9077	NUT	ナット	2	2	2						
19	44780 0060	ROD END ; R, H	ロッドエンド；R	2	2	2						
20	02070 0010	NUT	ナット	2	2	2						
21	02050 0010	NUT	ナット	4	4	4						
22	02710 0010	SPRING WASHER	スプリングワッシャ	4	4	4						
23	47502 0030	AXLE SHAFT ASSY	アクスルシャフトアッシ	1	1	1						
24	GM100--0901Z0		ハンドルプレート	1	1	1						
25	39851 0360	BUSH	ブッシュ	2	2	2						
26	39851 0420	BUSH	ブッシュ	4	4	4						
27	47530 0030	KING PIN ; L, H	キングピン；L	1	1	1						
28	44760 0030	ARM	ナックルアーム	1	1	1						
29	01081 0850	BOLT	ボルト	1	1	1						
30	02310 0008	NUT	ナット	1	1	1						
31	47530 0040	KING PIN ; R, H	キングピン；R	1	1	1						
32	49921 1185	SPACER	スペーサ	3	3	3						
33	03680 9801	SNAP RING	スナップリング	1	1	1						
34	47551 0040	SHAFT	ヒボットシャフト	1	1	1						
35	44771 0040	TIE ROD	タイロッド	1	1	1						

FIG.204 プーリ，テンション PULLEY, TENSION

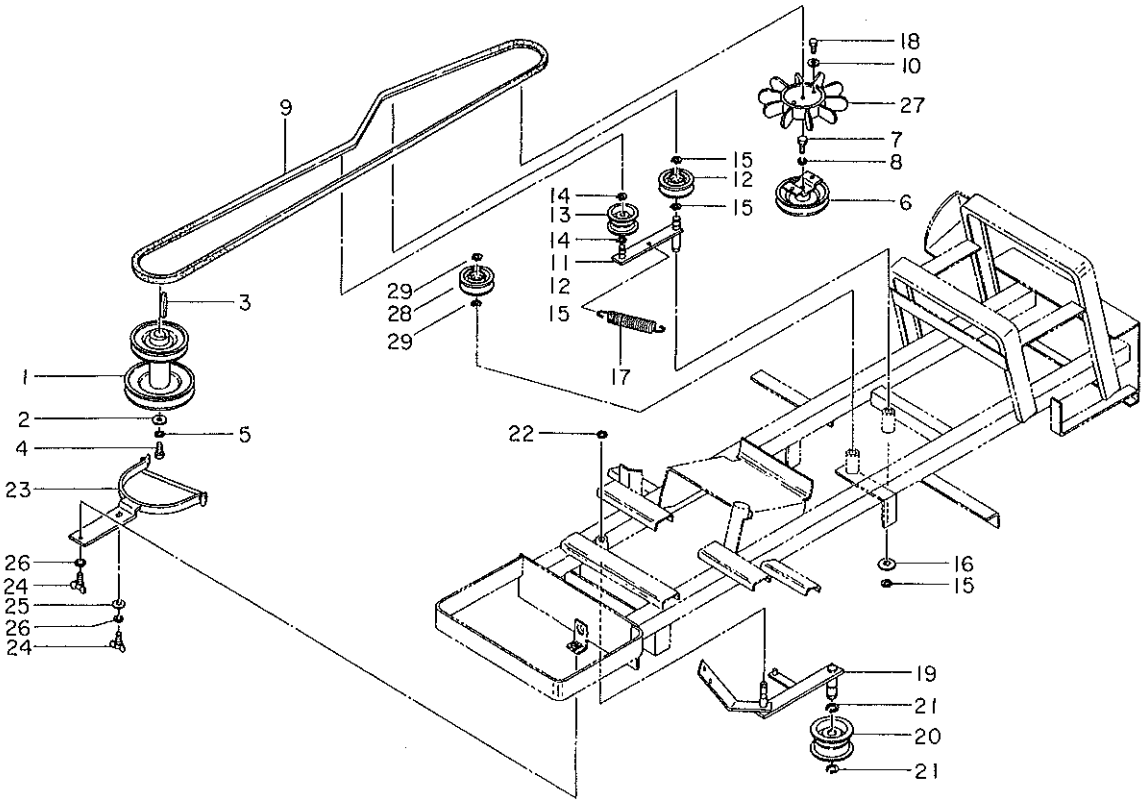

見出番号 KeyNo	部品番号 Parts No	部品名称 Parts Name		台当個数 Q'ty 14	16	16B			互換性 R/P	適応号機 Application	型寸 Description	備考 Remarks
1	43010 1000	PULLEY	プーリ	1								
1	43010 1120	PULLEY	プーリ		1	1						
2	02610 9018	WASHER	ワッシャ	1	1	1						
3	49918 0030	KEY	キー	1								
3	49918 0280	KEY	キー		1	1						
4	49943 1210	BOLT	ボルト	1	1	1						
5	02710 0012	SPRING WASHER	スプリングワッシャ	1	1	1						
6	43010 1010	PULLEY	プーリ	1	1	1						
7	49943 1220	BOLT	ボルト	1	1	1						
8	02710 0006	SPRING WASHER	スプリングワッシャ	1	1	1						
9	49866 0130	V-BELT ; 5A89	V ベルト走行	1	1	1						
10	02610 0006	WASHER	ワッシャ	2	2	2						
11	43220 0871	TENS10N, ARM	テンションアーム	1	1	1						
12	43235 0210	TENS10N PULLEY	テンションプーリ	1	1	1						
13	43235 0040	ROLLER	ローラ	1	1	1						
14	03610 0012	SNAP RING	スナップリング	2	2	2						
15	03610 0015	SNAP RING	スナップリング	3	3	3						
16	02610 0014	WASHER	ワッシャ	1	1	1						
17	49822 1471	SPRING	スプリンク	1	1	1						
18	01130 0612	BOLT	ボルト	2	2	2						
19	43220 0860	TENS10N ARM	テンションアーム	1	1	1						
20	43235 0180	ROLLER	ローラ	1	1	1						
21	03610 0020	SNAP RING	スナップリング	2	2	2						
22	03680 0012	SNAP RING	スナップリング	1	1	1						
23	43015 0890	BELT GUIDE	ベルトガイド	1								
23	43015 0960	BELT GUIDE	ベルトガイド		1							
23	43015 1060	BELT GUIDE	ベルトガイド			1						
24	01410 0820	WING BOLT	ウイングボルト	2	2	2						
25	02610 0008	WASHER	ワッシャ	1	1	1						
26	02710 0008	SPRING WASHER	スププリグワッシャ	2	2	2						
27	40842 0020	FAN	ファン	1	1	1						
28	43235 0040	ROLLER	ローラ		1	1						
29	03610 0012	SNAP RING	スナップリング		2	2						

FIG.205 H.S.T
HYDRAU STATIC TRANSMISSION

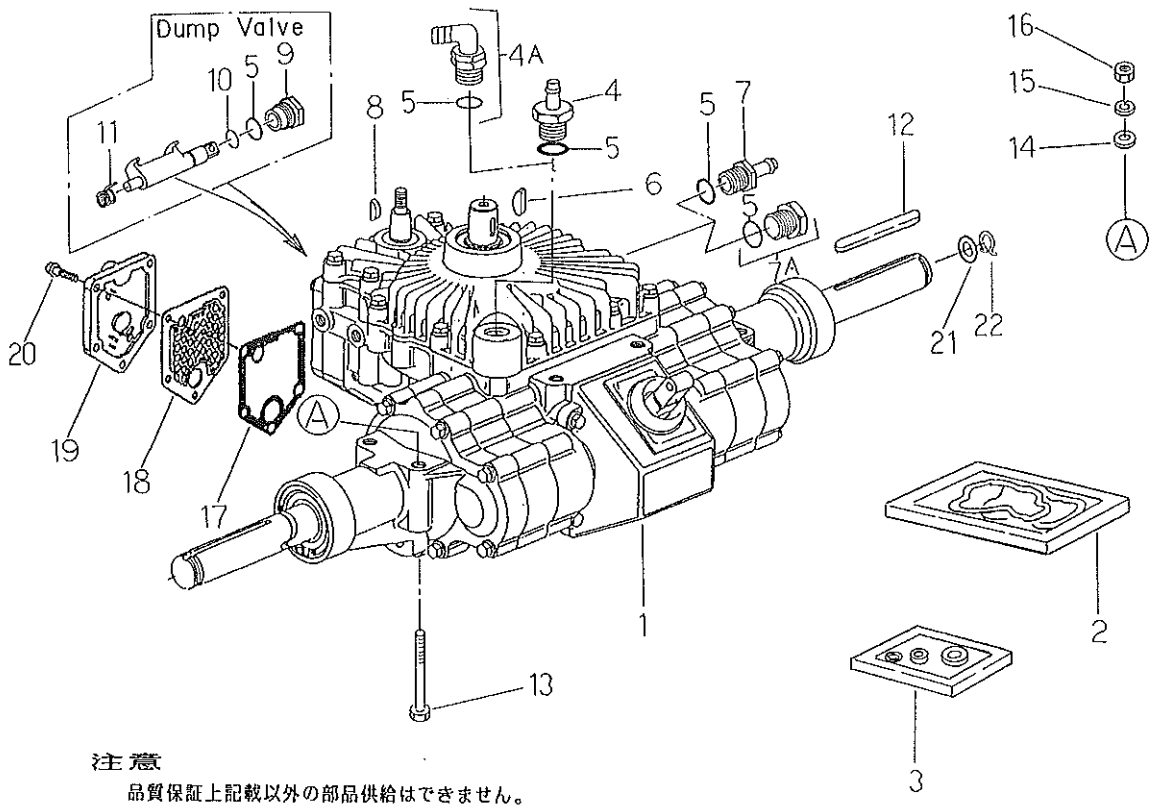

注意

品質保証上記載以外の部品供給はできません。

見出番号 KeyNo	部品番号 Parts No	部品名称 Parts Name		台当個数 Q'ty 14	16	16B			互換性 R/P	適応号機 Application	型寸 Description	備考 Remarks
1	41000 1490	H.S.T ASSY	H.S.T アッシ	1								
1	41000 1560	H.S.T ASSY	H.S.T アッシ		1	1						
2	45496 0070	GASKET KIT	ガスケットキット	1								
2	49302 0032	GASKET KIT	ガスケットキット		1	1						
3	49302 0034	SEAL KIT	シールキット		1	1						
4	45496 0068	ADAPTOR	アダプタ	1								
4A	49302 0018	ADAPTOR ASSY	アダプタアッシ		1	1						
5	45496 0069	O-RING	O リング	3	2	2						
6	49918 0040	KEY	キー	1	1	1						
7	45496 0027	ADAPTOR	アダプタ	1								
7A	49032 0019	PLUG ASSY	プラグアッシ		1	1						
8	49918 0050	KEY	キー	1	1	1						
9	45496 0067	NUT	ナット	1	1	1						
10	45496 0037	O-RING	O リング	1	1	1						
11	45496 0032	SPRING	スプリング	1	1	1						
12	49918 0030	KEY	キー	2	2	2						
13	01031 1075	BOLT	ボルト	4	4	4						
14	02610 0010	WASHER	ワッシャ	4	4	4						
15	02710 0010	SPRING WASHER	スプリングワッシャ	4	4	4						
16	02050 0010	NUT	ナット	4	4	4						
17	45496 0040	GASKET	ガスケット	1								
17	49302 0035	GASKET	ガスケット		1	1						
18	49302 0004	FILTER	フィルタ		1	1						
19	45496 0041	COVER	カバー	1								
19	49302 0003	COVER	カバー		1	1						
20	45496 0039	SCREW	スクリュ；ボルト	5	5	5						
21	49921 1750	SPACER	スペーサ	2	2	2						
22	03610 0025	SNAP RING	スナップリング	2	2	2						

FIG.206 フューエルタンク，オイルタンク
FUEL TANK, OIL TANK

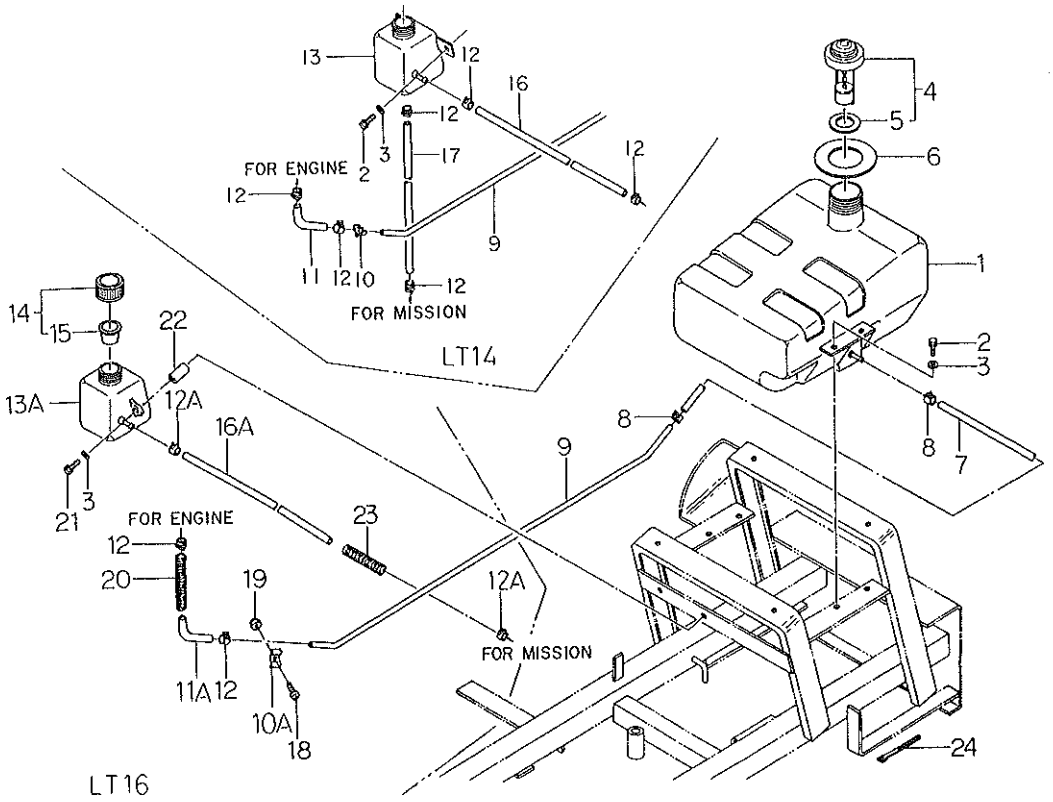

見出番号 KeyNo	部品番号 Parts No	部品名称 Parts Name		台当個数 Q'ty 14	16	16B			互換性 R/P	適応号機 Application	型寸 Description	備考 Remarks
1	46241 0040	FUEL TANK	フューエルタンク	1	1	1						
2	01150 0820	BOLT	ボルト	6	4	4						
3	02610 0008	WASHER	ワッシャ	6	6	6						
4	46205 0030	CAP ASSY	キャップアッシ	1	1	1						
5	41099 0550	GASKET	ガスケット	1	1	1						
6	49811 0770	COVER	カバー	1	1	1						
7	36077 0110	PIPE	パイプ	1	1	1						
8	06720 0130	CLIP	クリップ	2	2	2						
9	46077 0120	PIPE	パイプ	1	1	1						
10	49911 0390	CLAMP	クランプ	1								
10A	49834 0110	CLAMP	クランプ		1	1						
11	06820 6080	HOSE	ホース	1								
11A	06820 6400	HOSE	ホース		1	1						
12	06720 0110	CLIP	クリップ	6	2	2						
12A	06720 0198	CLIP	クリップ		2	2						
13	46241 0050	OIL TANK	オイルタンク	1								
13A	46241 0090	OIL TANK	オイルタンク		1	1						
14	16003 8030	CAP ASSY	キャップアッシ	1	1	1						
15	16099 8010	GASKET	ガスケット	1	1	1						
16	06812 8315	TUBE ; VINYL	ビニールチューブ	1								
16A	49521 0130	HOSE ; VINYL	ビニールホース		1	1						
17	06812 8560	TUBE ; VINYL	ビニールチューブ	1								
18	01510 0616	SCREW	スクリュ		1	1						
19	02240 9802	U-NUT	Uナット		1	1						
20	49521 0140	TUBE ; CORRUGAT	コルゲートチューブ		1	1						
21	01151 0855	BOLT	ボルト		2	2						
22	49923 2725	COLLAR	カラー		2	2						
23	49521 0120	TUBE ; CORRUGAT	コルゲートチューブ		1	1						
24	39875 0150	BAND	バンド		1	1						

FIG.207 アクセルコントロール ACCEL CONTROL

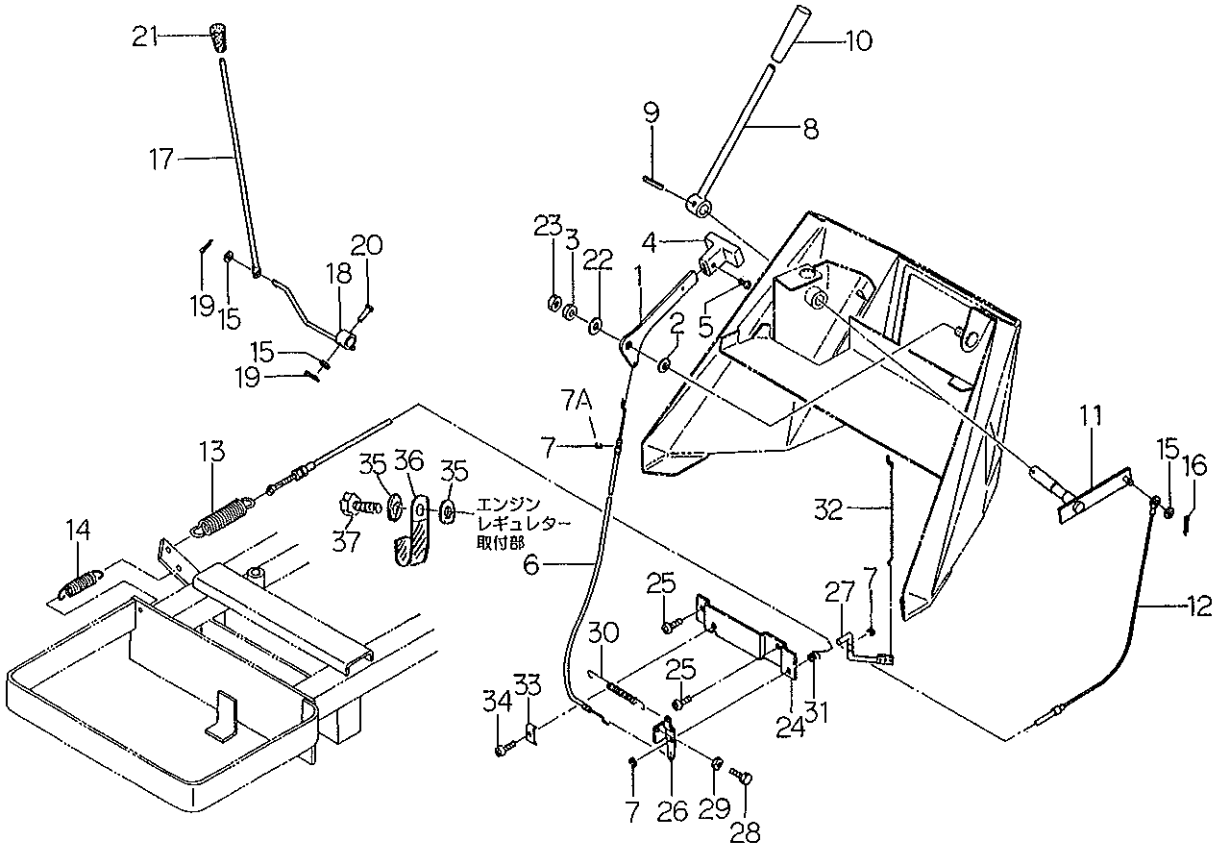

見出番号 KeyNo	部品番号 Parts No	部品名称 Parts Name		台当個数 Q'ty 14	16	16B			互換性 R/P	適応号機 Application	型寸 Description	備考 Remarks
1	40911 0020	ACCEL LEVER	アクセルレバー	1	1	1						
2	49822 1070	SPRING	スプリング	2	2	2						
3	02010 0010	NUT	ナット	1	1	1						
4	39818 0960	GRIP	グリップ	1	1	1						
5	01510 0512	SCREW	スクリュ	1	1	1						
6	44598 0290	WIRE	ワイヤ	1								
6	44598 0440	WIRE	ワイヤ		1	1						
7	03680 0004	SNAP RING	スナップリング	1	2	2						
7A	03680 0005	SNAP RING	スナップリング		1	1						
8	43230 0400	LEVER	レバー	1	1	1						
9	03030 0625	SPRING PIN	スプリングピン	1	1	1						
10	49818 0180	GRIP	グリップ	1	1	1						
11	43220 0950	LEVER	レバー	1	1	1						
12	43299 0760	WIRE	ワイヤ	1	1	1						
13	49822 1480	SPRING	スプリング	1	1	1						
14	49822 1490	SPRING	スプリング	1	1	1						
15	02610 0006	WASHER	ワッシャ	3	3	3						
16	03010 2020	SPLIT PIN	スプリットピン	1	1	1						
17	42239 0140	LEVER	ダンプパルレバー	1	1	1						
18	42250 0080	LEVER	ダンプパルレバー	1	1	1						
19	03010 2015	SPLIT PIN	スプリットピン	2	2	2						
20	03131 0625	PIN	ヒラアタマピン	1	1	1						
21	49819 0090	CAP	キャップ	1	1	1						
22	02610 0010	WASHER	ワッシャ		1	1						
23	02030 0010	NUT	ナット	1	1	1						
24	40911 0060	PLATE	プレート		1	1						
25	01514 0516	SCREW	スクリュ		2	2						
26	40942 0010	LEVER	レバー		1	1						
27	40942 0020	ARM	アーム		1	1						
28	01510 0316	SCREW	スクリュ		1	1						
29	02010 0003	NUT	ナット		1	1						
30	49822 1790	SPRING	スプリング		1	1						
31	49822 1780	SPRING	スプリング		1	1						
32	40940 0010	ROD	ロッド		1	1						
33	DBS22 1535	CLAMP	ケーシングクランプ		1	1						

FIG.207 アクセルコントロール ACCEL CONTROL

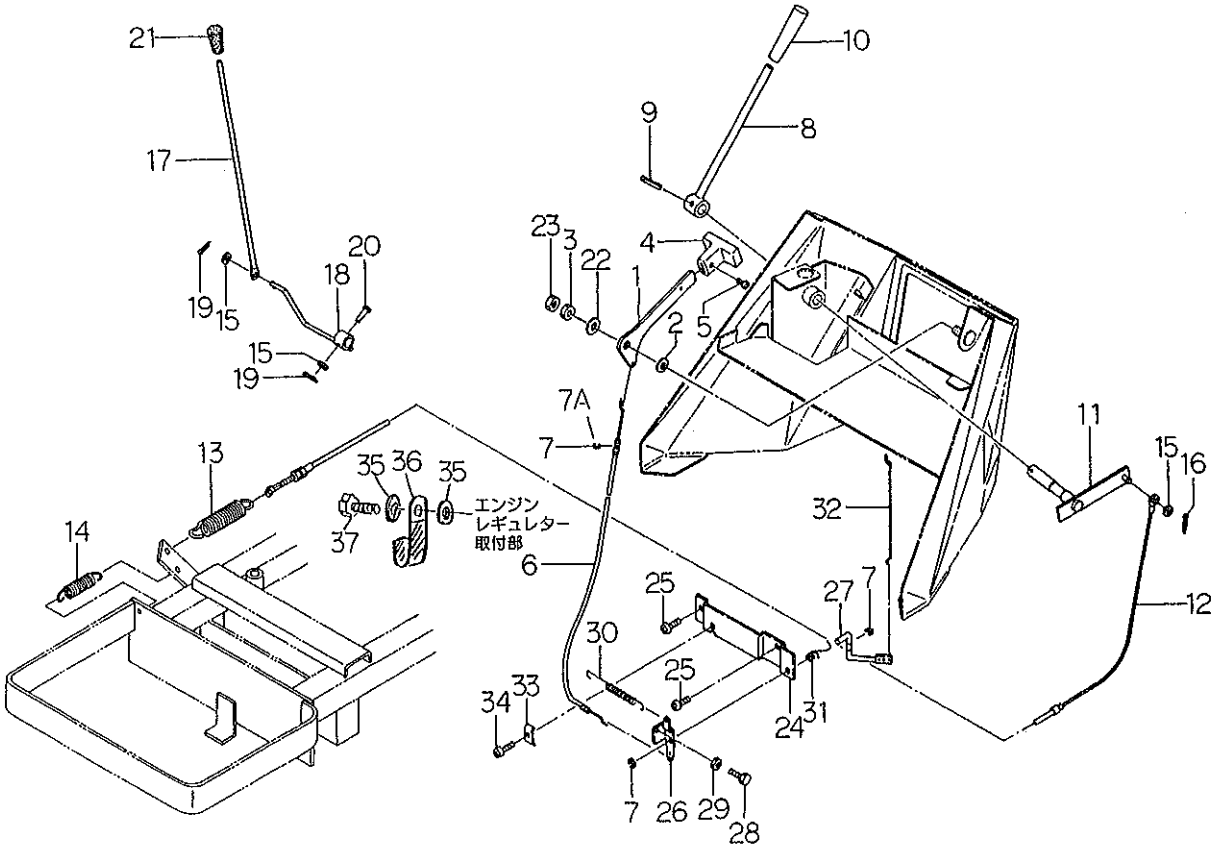

見出番号 KeyNo	部品番号 Parts No	部品名称 Parts Name		台当個数 Q'ty 14	16	16B			互換性 R/P	適応号機 Application	型寸 Description	備考 Remarks
34	DBS80 5169	SCREW	スクリュ		1	1						
35	026 100 006		ワッシャ			2				2256~	φ6	
36	399 100 280		クランプ			1				2256~		
37	011 310 635		ボルト			1				2256~	M6×35	

FIG.208 ブレーキ，ペダル BRAKE, PEDALS

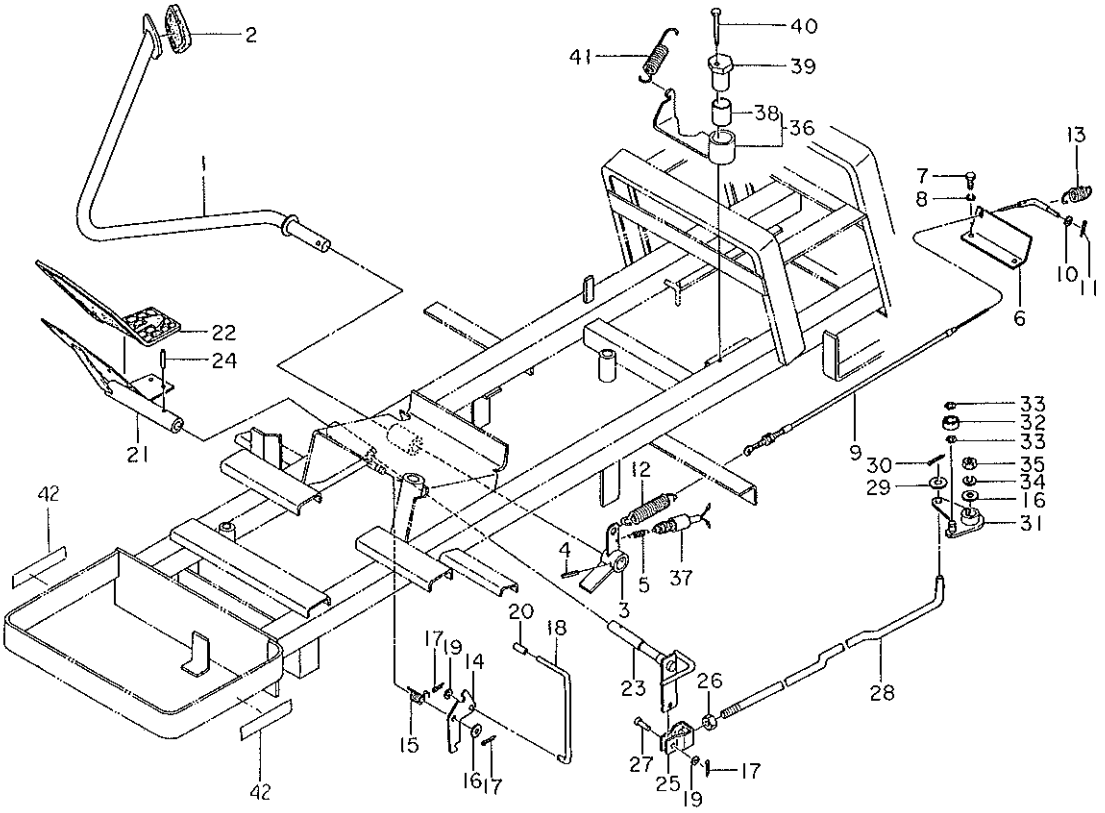

見出番号 KeyNo	部品番号 Parts No	部品名称 Parts Name		台当個数 Q'ty 14	16	16B			互換性 R/P	適応号機 Application	型寸 Description	備考 Remarks
1	43440 0080	PEDAL	ペダル	1	1	1						
2	49811 0740	RUBBER	ゴム	1								
2	49811 0850	RUBBER	ゴム		1	1						
3	43440 0090	LEVER	レバー	1	1	1						
4	03030 0630	SPRING PIN	スプリングピン	1	1	1						
5	49822 1171	SPRING	スプリング	1	1	1						
6	43431 0130	STAY	ステー	1								
6	43431 0260	STAY	ステー		1	1						
7	49943 1200	BOLT	ボルト	2	2	2						
8	02710 0008	SPRING WASHER	スプリングワッシャ	2	2	2						
9	43499 0070	WIRE	ワイヤ	1								
9	43499 0130	WIRE	ワイヤ		1	1						
10	02610 0006	WASHER	ワッシャ	1	1	1						
11	03010 2015	SPLIT PIN	スプリットピン	1	1	1						
12	49822 1440	SPRING	スプリング	1	1	1						
13	49822 1450	SPRING	スプリング	1								
13	49822 1770	SPRING	スプリング		1	1						
14	43467 0050	PLATE	プレート	1	1	1						
15	49822 1460	SPRING	スプリング	1	1	1						
16	02610 0010	WASHER	ワッシャ	2	2	1						
17	03010 2520	SPLIT PIN	スプリットピン	3	3	3						
18	43467 0060	LEVER	レバー	1	1	1						
19	02610 0008	WASHER	ワッシャ	2	2	2						
20	49819 0320	CAP	ゴムキャップ	1	1	1						
21	45810 0030	PEDAL	ペダル	1	1	1						
22	49811 0441	RUBBER	ゴム	1	1	1						
23	45810 0042	SHAFT	シャフト	1	1	1						
24	03030 0625	SPRING PIN	スプリングピン	1	1	1						
25	42225 0430	FORK JOINT	フォークジョイント	1	1	1						
26	02050 0012	NUT	ナット	1	1	1						
27	03131 0820	PIN	ヒラアタマピン	1	1	1						
28	45831 0031	LOCK LEVER	ロックレバー	1	1	1						
29	02610 0012	WASHER	ワッシャ	1	1	1						
30	03010 3020	SPLIT PIN	スプリットピン	1	1	1						
31	42250 0090	ARM ; A	アーム；A	1	1	1						

FIG.208 ブレーキ，ペダル BRAKE, PEDALS

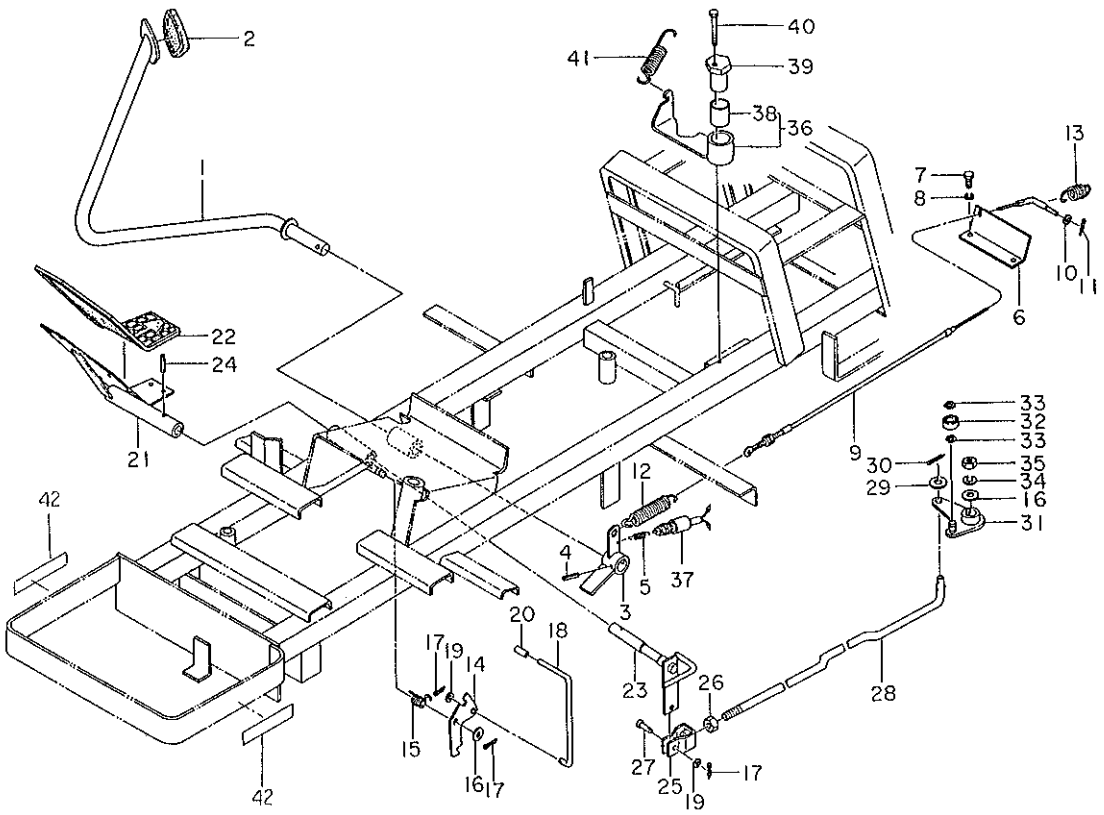

見出番号 KeyNo	部品番号 Parts No	部品名称 Parts Name		台当個数 Q'ty 14	16	16B			互換性 R/P	適応号機 Application	型寸 Description	備考 Remarks
32	04014 6000	BALL BEARING	ボールベアリング	1	1	1						
33	03610 0010	SANP RING	スナップリング	2	2	2						
34	02710 0010	SPRING WASHER	スプリングワッシャ	1	1	1						
35	49937 0420	NUT	ナット	1	1	1						
36	42205 0020	ARM ASSY	アームアッシ	1	1	1						
37	48522 0180	SWITCH ASSY	スイッチアッシ	1	1	1						
38	49851 0320	BUSH	ブッシュ	1	1	1						
39	42253 0070	BOSS	ボス	1	1	1						
40	01151 0855	BOLT	ボルト	1	1	1						
41	49822 1500	SPRING	スプリング	1	1	1						
42	39019 6090	CAUTION PLATE	コーションプレート	2	2	2						J

FIG.209 フェンダ，バッテリ
FENDER, BATTERY ; LT14, 16•16B

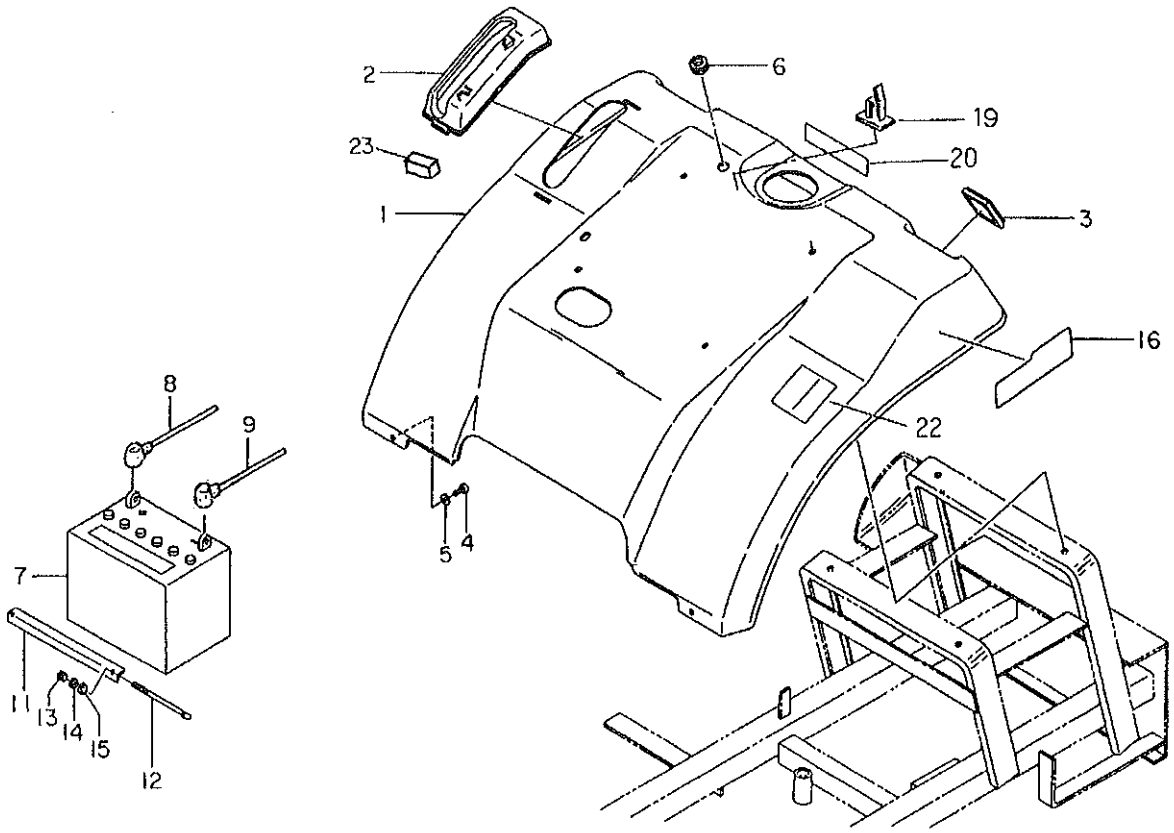

見出番号 KeyNo	部品番号 Parts No	部品名称 Parts Name		台当個数 Q'ty 14	16	16B			互換性 R/P	適応号機 Application	型寸 Description	備考 Remarks
1	46411 1090	FENDER	フェンダ	1	1							
1	46419 1540	FENDER	フェンダ			1						
2	46419 0070	COVER	カバー	1	1	1						
3	38515 0070	REFLECTOR	レフレクタ	2	2	2						
4	01150 0820	BOLT	ボルト	2	2	2						
5	02610 0008	WASHER	ワッシャ	2	2	2						
6	39811 0100	RUBBER	ゴム	1	1	1						
7	48920 0100	BATTERY	バッテリ	1	1	1						WET
8	48930 0090	CABLE ; +	バッテリケーブル；＋	1	1	1						
9	48930 0080	CABLE ; −	バッテリケーブル；－	1	1	1						
11	38931 0120	HOLDER	ホルダ	1	1	1						
12	38932 0021	ROD	ロッド	2	2	2						
13	02010 0006	NUT	ナット	2	2	2						
14	02710 0006	SPRING WASHER	スプリングワッシャ	2	2	2						
15	79921 0195	SPACER	スペーサ	2	2	2						
16	49032 0220	NAME PLATE	ネームプレート	2								LT14
16	GM100B-0903Z0		型式マーク小		2							LT16
17												
18												
19	49837 0100	CLAMP	クランプ	1	1	1						
20	49099 2240	MARK	キケンマーク	1	1	1						J
21												
22	49099 2860	MARK	コーションプレート		1	1						J
23	A98120600		ゴム			1						

FIG.210 リフトアーム LIFT ARM

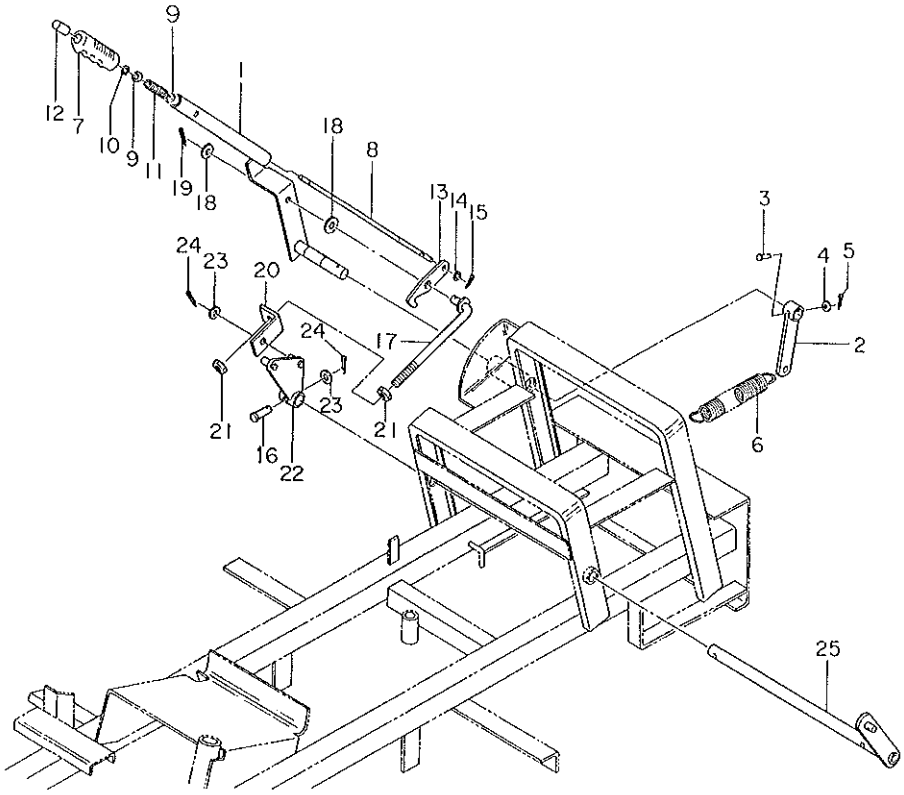

見出番号 KeyNo	部品番号 Parts No	部品名称 Parts Name		台当個数 Q'ty 14	16	16B			互換性 R/P	適応号機 Application	型寸 Description	備考 Remarks
1	47035 0152	LIFT ARM	リフトアーム	1	1	1						
2	47035 0170	ARM	アーム	1	1	1						
3	03131 0630	PIN	ヒラアタマピン	1	1	1						
4	02610 0006	WASHER	ワッシャ	1	1	1						
5	03010 2015	SPLIT PIN	スプリットピン	1	1	1						
6	49822 1510	SPRING	スプリング	1	1	1						
7	49819 0370	GRIP	グリップ	1	1	1						
8	42239 0160	ROD	ロッド	1	1	1						
9	02620 0008	WASHER	ワッシャ	1	1	1						
10	03680 0005	SNAP RING	スナップリング	1	1	1						
11	49821 1490	SPRING	スプリング	1	1	1						
12	49818 0260	CAP	キャップ	1	1	1						
13	47010 0050	PLATE	プレート	1	1	1						
14	02610 0008	WASHER	ワッシャ	1	1	1						
15	03010 2520	SPLIT PIN	スプリットピン	1	1	1						
16	03131 1030	PIN	ヒラアタマピン	1	1	1						
17	42225 0441	LEVER	レバー	1	1	1						
18	02610 0012	WASHER	ワッシャ	2	2	2						
19	03010 3025	SPLIT PIN	スプリットピン	1	1	1						
20	45428 0061	STAY	ステー	1	1	1						
21	02050 0012	NUT	ナット	2	2	2						
22	47035 0190	ARM	アーム	1	1	1						
23	02610 0010	WASHER	ワッシャ	2	2	2						
24	03010 3020	SPLIT PIN	スプリットピン	2	2	2						
25	47035 0131	ARM PIPE	アームパイプ	1	1	1						

FIG.211 ボンネット BONNET

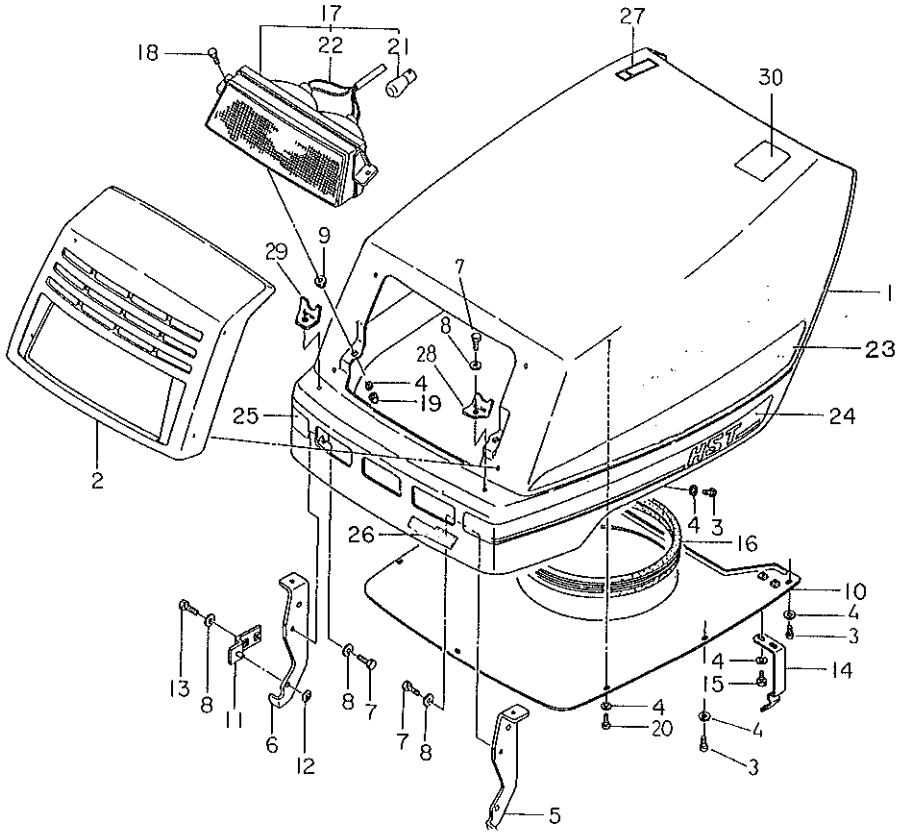

見出番号 KeyNo	部品番号 Parts No	部品名称 Parts Name		台当個数 Q'ty 14	16	16B			互換性 R/P	適応号機 Application	型寸 Description	備考 Remarks
1	46211 0220	BONNET	ボンネット	1								
1	46211 0250	BONNET	ボンネット		1	1						
2	46216 0270	FRONT MASK	フロントマスク	1	1	1						
3	01510 9066	SCREW	スクリュ	8	8	8						
4	02610 0006	WASHER	ワッシャ	16	16	16						
5	46251 0180	STAY; L.H	ステー；L	1	1	1						
6	46251 0190	STAY; R.H	ステー；R	1	1	1						
7	01150 0816	BOLT	ボルト	4	4	4						
8	02610 0008	WASHER	ワッシャ	8	8	8						
9	49811 0800	RUBBER	ゴム	2	2	2						
10	40840 0150	BAFFLE PLATE	バッフルプレート	1								
10	40840 0300	BAFFLE PLATE	バッフルプレート		1	1						
11	48910 0110	STAY	ステー	2	2	2						
12	49834 0130	CLIP	クリップ	2	2	2						
13	01150 0820	BOLT	ボルト	4	4	4						
14	49822 1520	SPRING	スプリング	2	2	2						
15	01130 0612	BOLT	ボルト	4	4	4						
16	49811 0790	RUBBER	ゴム	1								
16	49811 1110	RUBBER	ゴム		1	1						
17	48501 0060	HEAD LAMP	ヘッドランプ	1	1	1						
18	01010 0620	BOLT	ボルト	2	2	2						
19	02240 0006	U-NUT	Uナット	2	2	2						
20	01510 9098	SCREW	スクリュ	2	2	2						
21	48512 0110	BULB	バルブ	2	2	2						
22	*	WIRE HARNESS	ワイヤハーネス	1	1	1						
23	K4201000160		BARONESSマーク40白	2	2	2						
24	49032 0240	MARK; L.H	ボンネットマーク；L	1								
24	49032 0420	MARK; L.H	ボンネットマーク；L		1							
24	49032 0850	MARK; L.H	ボンネットマーク；L			1						
25	49032 0250	MARK; R.H	ボンネットマーク；R	1								
25	49032 0430	MARK; R.H	ボンネットマーク；R		1							
25	49032 0860	MARK; R.H	ボンネットマーク；R			1						
26	49032 0260	NAME PLATE	ネームプレート	1								
26	49032 0560	NAME PLATE	ネームプレート		1							
26	GM100B-0903Z0		型式マーク小			1						

FIG.211 ボンネット BONNET

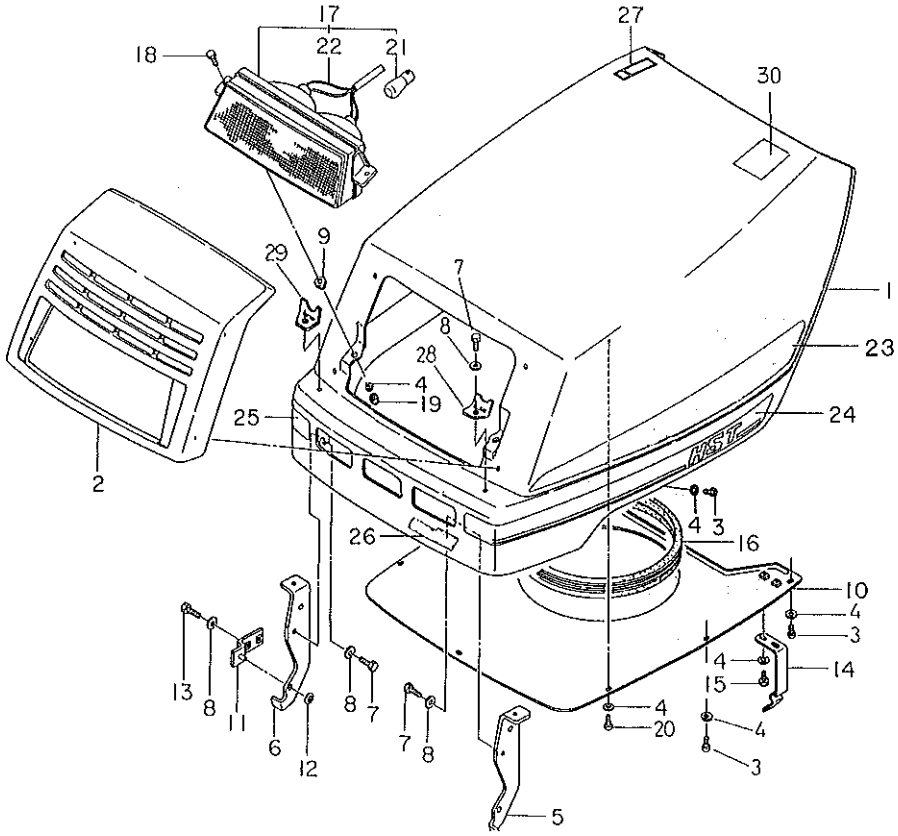

見出番号 KeyNo	部品番号 Parts No	部品名称 Parts Name		台当個数 Q'ty 14	16	16B			互換性 R/P	適応号機 Application	型寸 Description	備考 Remarks
27	49022 0150	PLATE ; IND	ヘンソクシジバン	1	1	1						J
28	46251 0280	STAY ; L.H	ステー；L	1	1	1						
29	46251 0290	STAY ; R.H	ステー；R	1	1	1						
30	49099 2140	CAUTION PLATE	ケイコク；ハイガス	1	1	1						J

FIG.212 ダッシュボード DASH BOARD

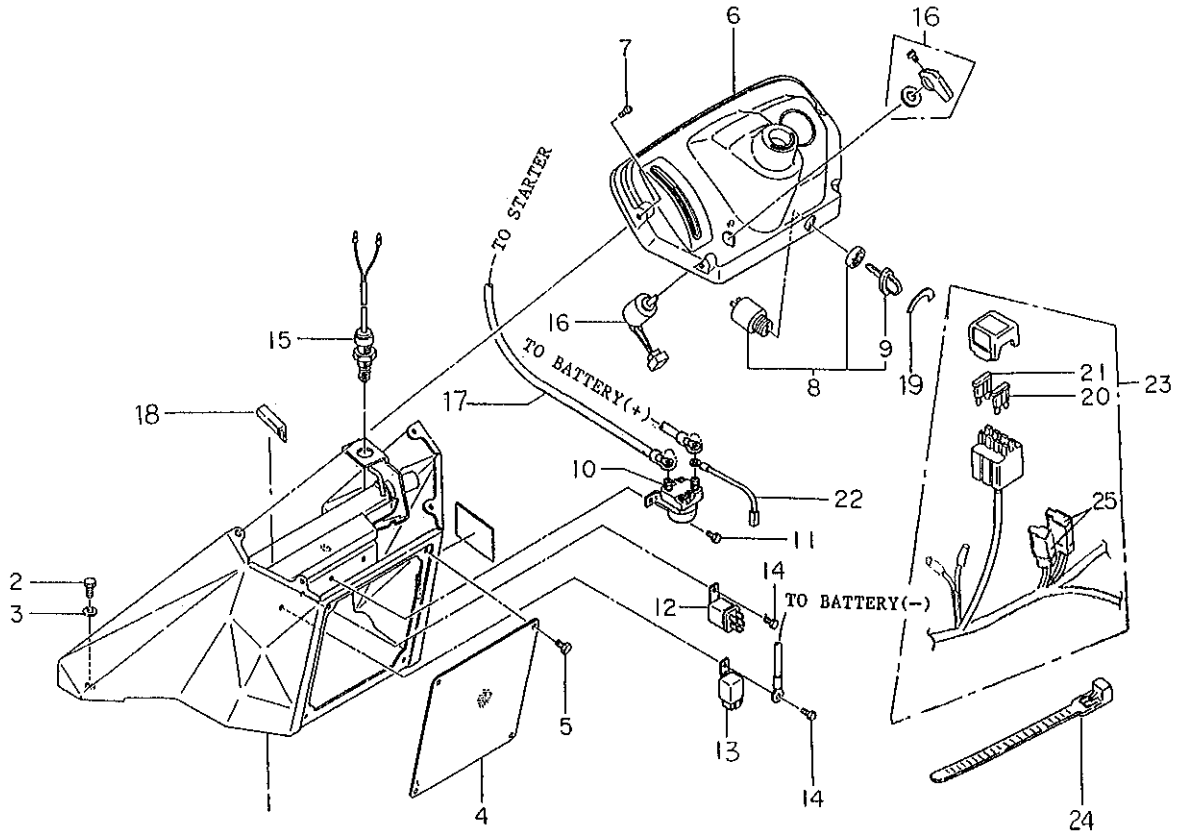

見出番号 KeyNo	部品番号 Parts No	部品名称 Parts Name		台当個数 Q'ty 14	16	16B			互換性 R/P	適応号機 Application	型寸 Description	備考 Remarks
1	46275 0161	DASH BOARD	ダッシュボード	1	1	1						
2	01150 0816	BOLT	ボルト	2	2	2						
3	02610 0008	WASHER	ワッシャ	2	2	2						
4	46276 0130	DASHBOARD ; CENTER	ダッシュボード；センタ	1	1	1						
5	01080 9001	BOLT	ボルト	4	4	4						
6	46281 0030	PANEL	インスツルメントパネル	1	1	1						
7	01510 9540	SCREW	スクリュ	4	4	4						
8	48522 0320	SWITCH ASSY	キースイッチアッシ	1	1	1						
9	48522 0340	KEY	キー	1	1	1						
10	28581 0010	SOLENOID SWITCH	ソレノイドスイッチ	1	1	1						
11	01115 0512	BOLT	ボルト	2	2	2						
12	38523 0071	RELAY	リレー	1								
13	38523 0220	RELAY	リレー		2	2						
13	38523 0091	RELAY	リレー	1								
14	01114 0612	BOLT	ボルト	2	2	2						
15	38520 0891	SWITCH ASSY	スイッチアッシ	1	1	1						
16	38520 1070	SWITCH ASSY	スイッチアッシ	1	1	1						
17	48930 0100	CABLE ; +	バッテリケーブル；＋	1	1	1						
18	46231 0070	RUBBER	シームゴム		1	1						
19	49099 1211	CAUTION PLATE	コーションプレート	1	1	1						
20	38541 0070	FUSE	ヒューズ	2	2	2					5A	
21	38541 0080	FUSE	ヒューズ	1	1	1					10A	
22	48523 0220	HARNESS	ワイヤハーネス	1	1	1						
23	48523 0210	HARNESS ; MAIN	ワイヤハーネスメイン	1								
23	48523 0550	HARNESS ; MAIN	ワイヤハーネスメイン		1	1						
24	39875 0120	BAND	バンド	2	2	2					l=100	
24	39875 0150	BAND	バンド	1	2	2					l=250	
24	39875 0220	BAND	バンド	1	1	1					l=140	
25	38562 0220		ダイオード		2	2						

FIG.213 シート，ステップ SEAT, STEPS

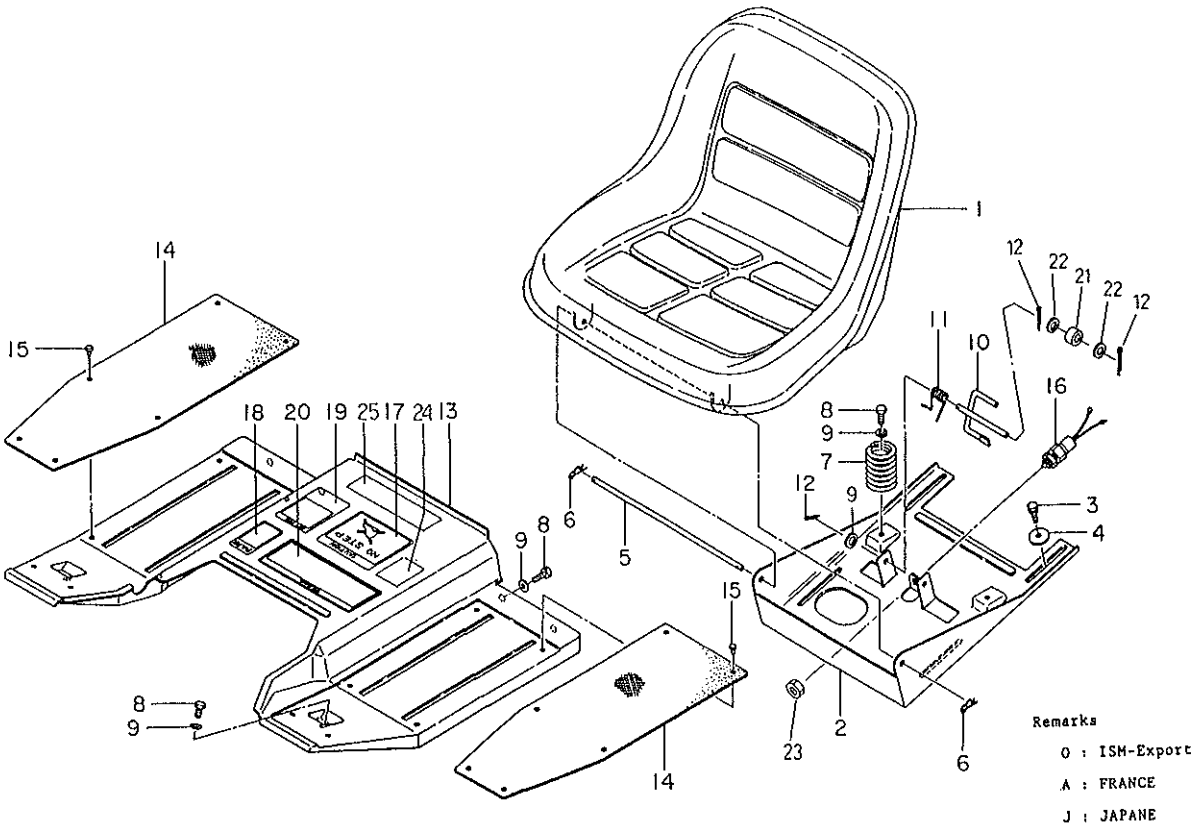

見出番号 KeyNo	部品番号 Parts No	部品名称 Parts Name		台当個数 Q'ty 14	16	16B			互換性 R/P	適応号機 Application	型寸 Description	備考 Remarks
1	46470 0020	SEAT	シート	1	1	1						
2	46475 0130	SEAT BRACKET	シートダイ	1								
2	46475 0280	SEAT BRACKET	シートダイ		1	1						
3	01150 0825	BOLT	ボルト	4	4	4						
4	49921 1445	SPACER	スペーサ	4	4	4						
5	49961 1280	PIN	ピン	1	1	1						
6	03110 0008	SNAP PIN	スナップピン	2	2	2						
7	49821 1500	SPRING	スプリング	2	2	2						
8	01150 0820	BOLT	ボルト	4	4	4						
9	02610 0008	WASHER	ワッシャ	7	7	7						
10	43625 0040	LEVER	レバー	1								
10	43625 0080	LEVER	レバー		1	1						
11	49822 1530	SPRING	スプリング	1	1	1						
12	03010 2520	SPLIT PIN	スプリングピン	3	3	3						
13	46481 0080	STEP	ステップ	1	1							
13	46481 0280	STEP	ステップ			1						
14	49811 0760	RUBBER	ゴム	2	2	2						
15	39834 0410	CLIP	クリップ	12	12	12						
16	38520 1060	SWITCH ASSY	スイッチアッシ	1								
16	48522 0520	SWITCH ASSY	スイッチアッシ		1	1						
17	49099 1220	CAUTION PLATE	コーションプレート	1	1							O
17	49099 1240	CAOTION PLATE	コーションプレート	1	1							A
17	49099 2300	CAUTION PLATE	コーションプレート	1	1	1						J
18	49067 0330	CHARGE MARK	チャージマーク	1	1							O
18	49067 0340	CHARGE MARK	チャージマーク	1	1							A
18	49066 2050	CHARGE MARK	チャージマーク	1	1	1						J
19	49099 0520	CAUTION PLATE	コーションプレート	1	1							O
19	49099 0660	CAUTION PLATE	コーションプレート	1	1							A
19	49099 0770	CAUTION PLATE	コーションプレート	1	1	1						J
20	49099 0541	CAUTION PLATE	コーションプレート	1	1							O
20	49099 0631	CAUTION PLATE	コーションプレート	1	1							A
20	49099 2260	CAUTION PLATE	コーションプレート	1	1	1						J
21	49851 0650	BUSH	ブッシュ		1	1						
22	02620 0008	WASHER	ワッシャ		2	2						
23	02080 0012	NUT	ナット	1	1	1						

FIG.213 シート，ステップ
SEAT, STEPS

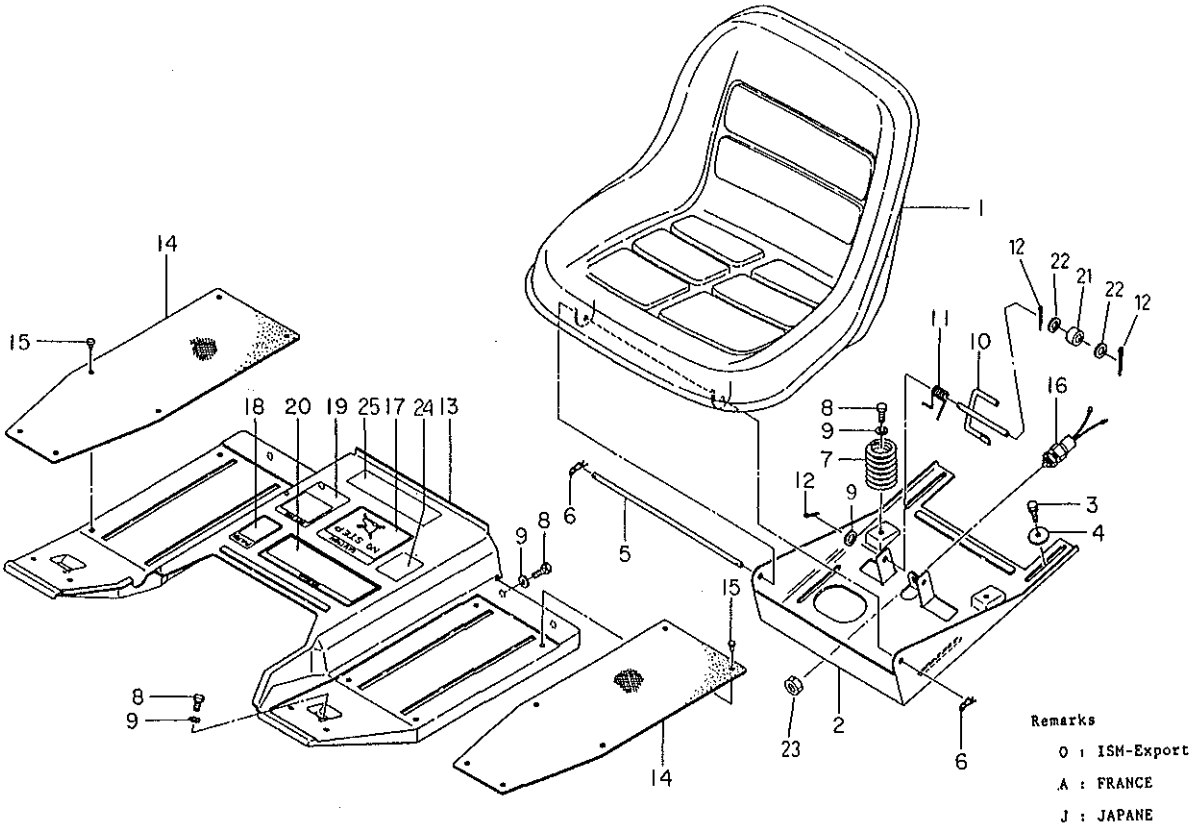

見出番号 KeyNo	部品番号 Parts No	部品名称 Parts Name		台当個数 Q'ty 14	16	16B			互換性 R/P	適応号機 Application	型寸 Description	備考 Remarks
24	49099 2000	CAUTION PLATE	チュウイ；エンジンテイシ	1	1	1						
25	49099 2280	CAUTION PLATE	コウションプレート	1	1	1						運転要領

FIG.214 ホイル，ツール WHEELS, TOOLS

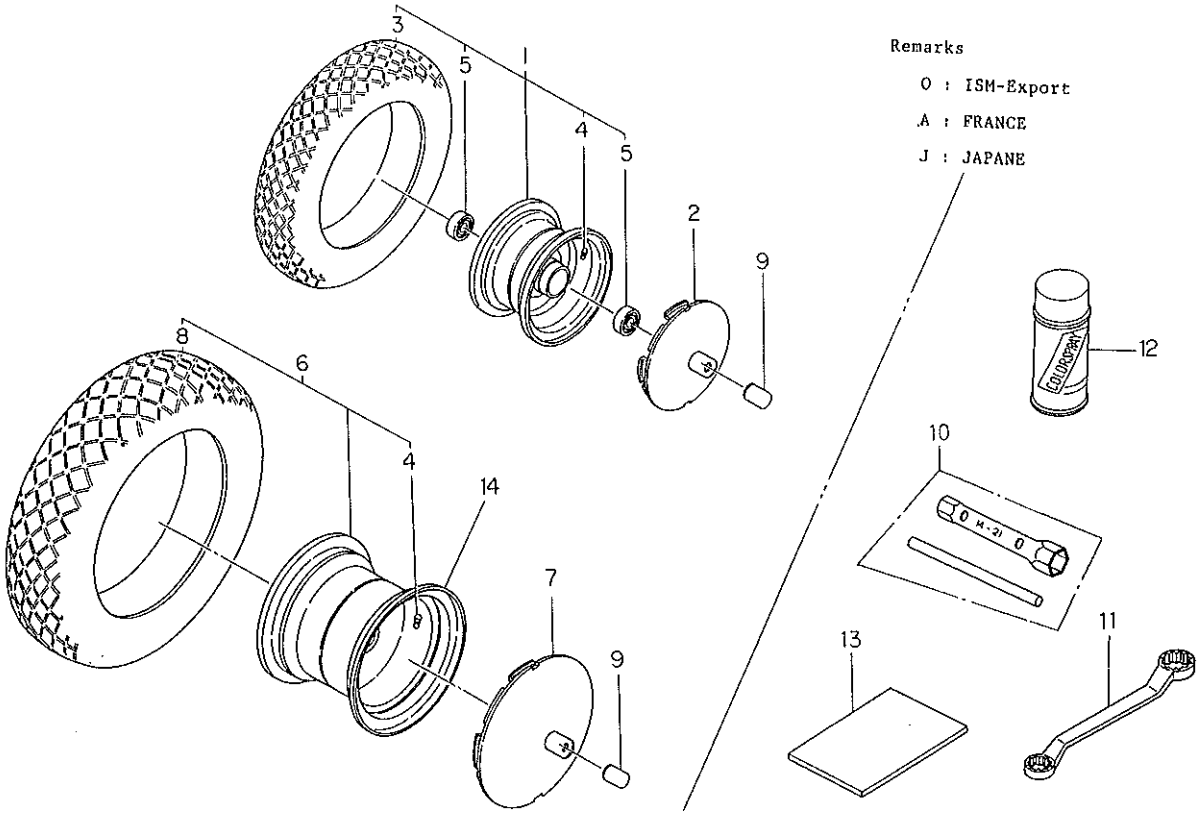

見出番号 KeyNo	部品番号 Parts No	部品名称 Parts Name		台当個数 Q'ty 14	16	16B			互換性 R/P	適応号機 Application	型寸 Description	備考 Remarks
1	45001 0890	TIRE ASSY; Fr	タイヤアッシ；フロント	2	2	2						
2	45017 0331	WHEEL COVER	ホイルカバー	2	2	2						
3	45011 0390	TIRE	タイヤ	2	2	2						
4	33615 0050	VALVE ASSY	バルブアッシ	1	1	1					TR-412	
5	04014 6004	BALL BEARING	ボールベアリンク	4	4	4						
6	45001 0902	TIRE ASSY	タイヤアッシ；リヤ	2	2	2						
7	45017 0310	WHEEL COVER	ホイルカバー：リヤ	2	2	2						
8	45011 0400	TIRE	タイヤ	2	2	2						
9	GM100--0906Z0		ホイールラベル	4	4	4						
10	*	WRENCH; PLUG	プラグレンチ	1	1	1					14x21	
11	*	WRENCH; OFFSET	オフセットレンチ	1	1						24x27	J
11	*	WRENCH; OFFSET	オフセットレンチ			1					24x30	
12	*	COLLAR SPRAY	カラースプレー；シロ									F-WHITE
12	*	COLLAR SPRAY	カラースプレー；アカ									F-RED
12	*	COLLAR SPRAY	カラースプレー；クロ									F-BLACK
13	40081 1200	I-RUCTION BOOK	トリアツカイセツメイショ	1								J
13	40081 1800	I-RUCTION BOOK	トリアツカイセツメイショ		1							J
13	40081 2200	I-RUCTION BOOK	トリアツカイセツメイショ			1						J
14	45014 0612		デスクホイール；R									

MOWER ; MM40 D

FIG.304 デッキ，カバー
MOWER DECK, COVER

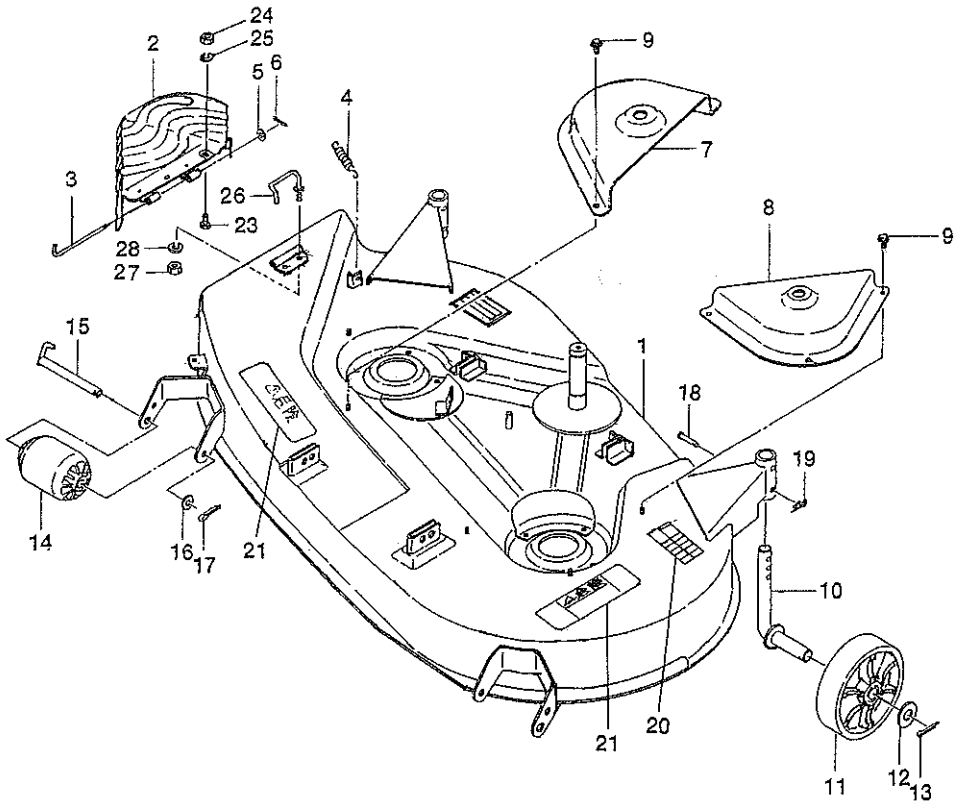

見出番号 KeyNo	部品番号 Parts No	部品名称 Parts Name		台当個数 Q'ty J					互換性 R/P	適応号機 Application	型寸 Description	備考 Remarks
1	63810 3070	MOWER DECK	モアデッキ	1								
2	63815 0830	DEFRECTOR	デフレクタ	1								
3	63837 0120	PIN	ヒンジピン	1								
4	69822 0040	SPRING	スプリング	1								
5	02610 0006	WASHER	ワッシャ	1								
6	03010 2020	SPRIT PIN	スプリットピン	1								
7	63026 0600	BELT COVER	ベルトカバー	1								
8	63026 0590	BELT COVER ; 1	ベルトカバー；1	1								
9	01081 0610	BELT	フランジボルト	6								
10	65225 1260	SUPPORT	ゲージホイルサポート	2								
11	65215 0200	GAGE WHEEL	ゲージホイル	2								
12	69923 0280	COLAR	カラー	2								
13	03010 4036	SPRIT PIN	スプリットピン	2								
14	65211 0160	ROLLER	アンチスキャルプローラ	2								
15	65015 0210	PIN	ホイールピン	2								
16	02610 0012	WASHER	ワッシャ	2								
17	03010 4025	SPRIT PIN	スプリットピン	2								
18	03131 0840	PIN	ヒラアタマピン	2								
19	03110 0008	SNAP PIN	スナップピン	2								
20	69026 0641	NAME PLATE	アンナイマーク	1								
21	69036 0290	CAUTION PLATE	コーションプレート	2								
22												
23	01040 1016	BOLT	ボルト	1								
24	02060 0010	SPRING WASHER	スプリングワッシャ	1								
25	02710 0010	SPRING WASHER	スプリングワッシャ	1								
26	63837 0110	COVER	カバーキセイ	1								
27	02050 0008	NUT	ナット	1								
28	02710 0008	SPRING WASHER	スプリングワッシャ	1								

FIG.305 プーリ，テンション PULLY, TENTION

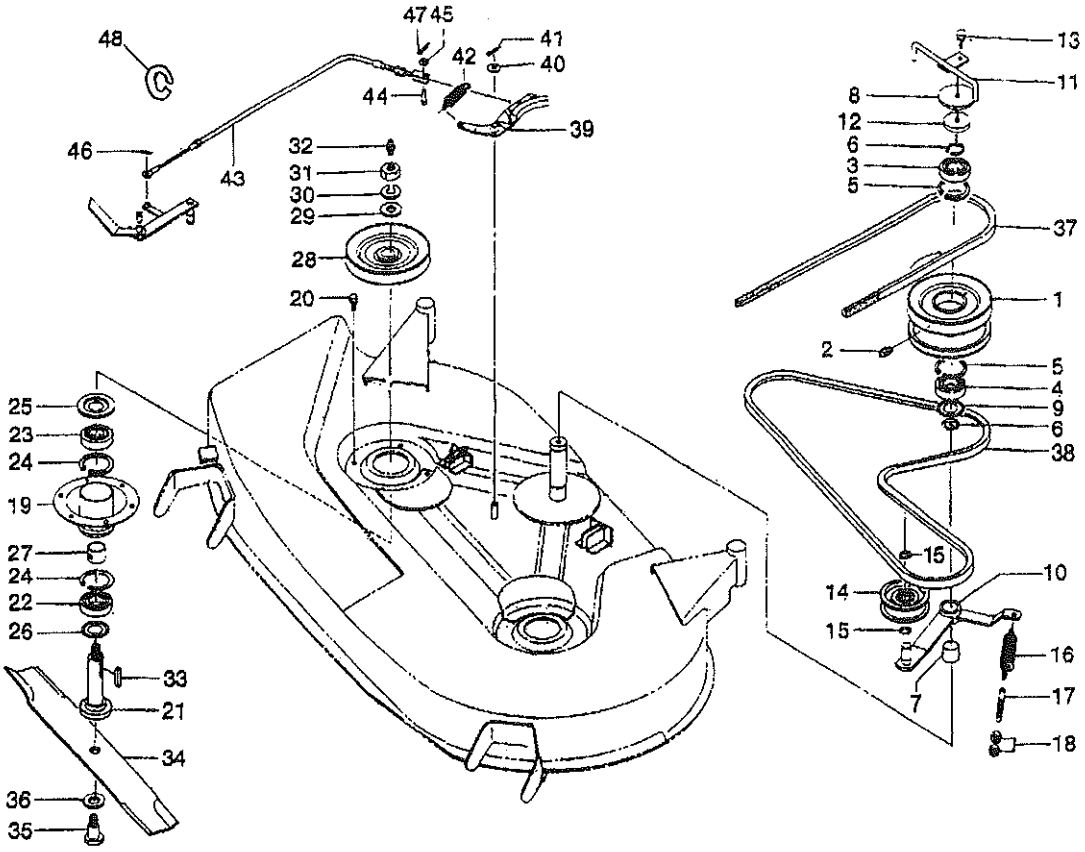

見出番号 KeyNo	部品番号 Parts No	部品名称 Parts Name		台当個数 Q'ty ALL					互換性 R/P	適応号機 Application	型寸 Description	備考 Remarks
1	63011 0760	V-PULLY	Vプーリ	1								
2	06061 0000	GREESE NIPPLE	グリースニップル	1								
3	04013 6205	BALL BEARING	ボールベアリング	1								
4	04014 6205	BALL BEARING	ボールベアリング	1								
5	03650 0052	SNAP RING	スナップリング	2								
6	03610 0025	SNAP RING	スナップリング	2								
7	49851 0930	BUSH	ブッシュ	1								
8	63811 2090	COVER	カバー；ウエ	1								
9	63811 2100	COVER	カバー；シタ	1								
10	63220 0410	ARM	モアテンションアーム	1								
11	63015 0020	RETEANER	ベルトオサエ	1								
12	69921 0010	SPACER	スペーサ	1								
13	01151 0822	BOLT	ボルト	1								
14	63226 0250	TENTION PULLY	テンションプーリ	1								
15	03610 0025	SNAP RING	スナップリング	2								
16	69822 0030	SPRING	スプリング	1								
17	63232 0060	TENTION BOLT	テンションボルト	1								
18	02060 0010	NUT	ナット	1								
19	61035 0600	HPLDER	プーリホルダ	2								
20	01151 0816	BOLT	ボルト	2								
21	61346 0480	SHAFT	ブレードシャフト	2								
22	04013 6205	BALL BEARING	ボールベアリング	2								
23	04014 6205	BALL BEARING	ボールベアリング	2								
24	03650 0052	SNAP RING	スナップリング	4								
25	63811 2110	COVER	カバー；ウエ	2								
26	63811 2120	COVER	カバー；シタ	2								
27	69923 0270	COLAR()	カラー(1)	2								
28	63010 0100	MOWER PULLY	モアプーリ	2								
29	69921 0020	WASHER	ワッシャ	2								
30	02710 0016	SPRING WASHER	スプリングワッシャ	2								
31	02060 0016	NAT	ナット	2								
32	06061 0000	GREASE NIPPLE	グリースニップル	2								
33	03410 0720	KEY	キー	2								
34	64531 0320	BRADE	ブレード	2								
35	69940 0030	BOLT	ボルト	2								

FIG.305 プーリ，テンション PULLY, TENTION

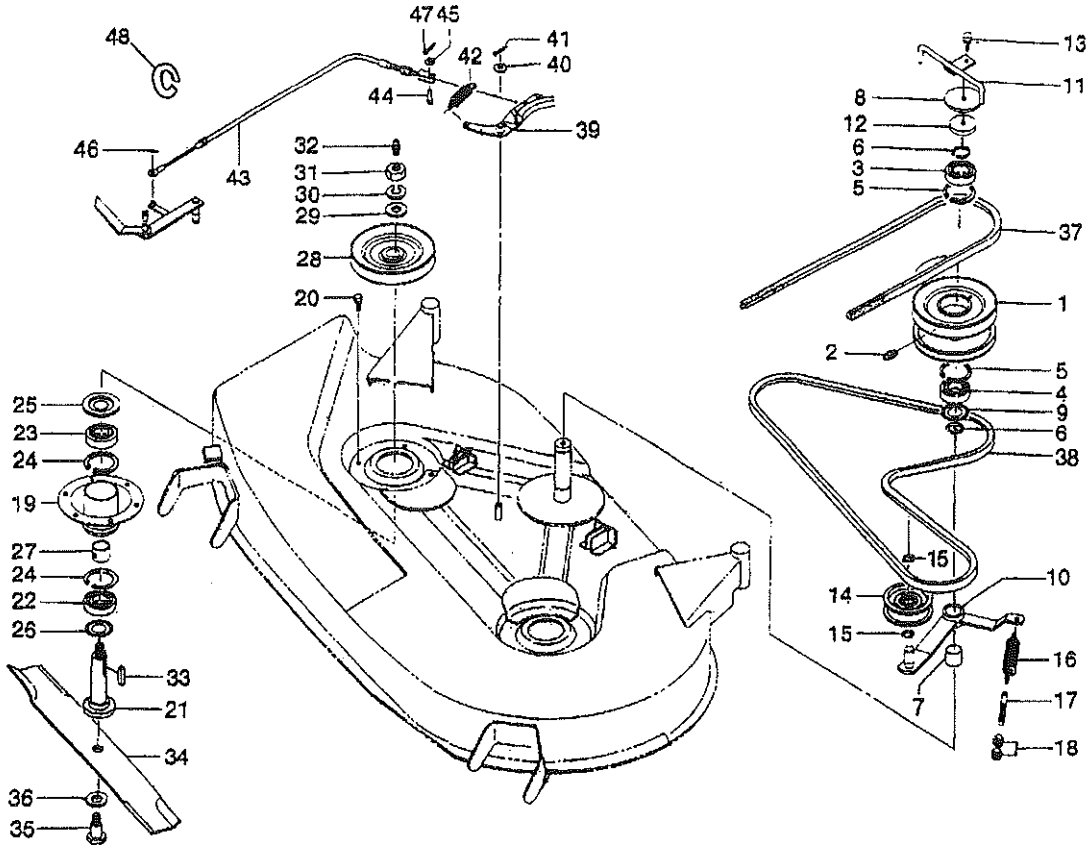

見出番号 KeyNo	部品番号 Parts No	部品名称 Parts Name		台当個数 Q'ty ALL					互換性 R/P	適応号機 Application	型寸 Description	備考 Remarks
36	69921 0030	WASHER	サラバネ	2								
37	08052 9127	BELT ; 1	ベルト；1	1							LB66	
38	08052 9128	V-BELT	V ベルト	1							LB69	
39	63410 0020	MOWER BRAKE	モアブレーキ	1								
40	02610 0010	WASHER	ワッシャ	1								
41	03010 2520	SPRIT PIN	スプリットピン	1								
42	69822 0050	SPING	クラッチモドシスプリング	1								
43	69796 0032	CABLE	ケーブル	1								
44	03131 0615	PIN	ヒラアタマピン	1								
45	02610 0006	WASHER	ワッシャ	1								
46	03110 9008	SPRIT PIN	スプリットピン	1								
47	03010 1616		スプリットピン	1								
48	03680 0006		スナップリング	1								

FIG.306 リンク LINK

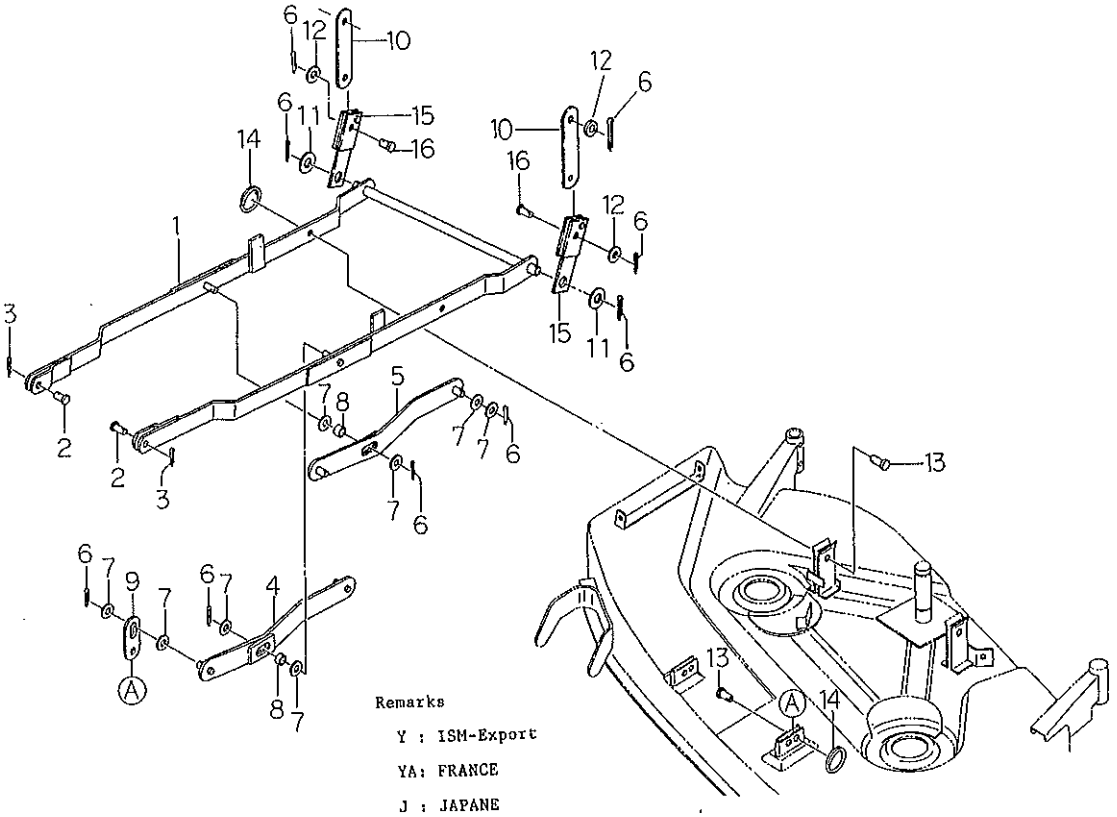

見出番号 KeyNo	部品番号 Parts No	部品名称 Parts Name		各当個数 Q'ty J					互換性 R/P	適応号機 Application	型寸 Description	備考 Remarks
1	64250 1340	LIFT LINK	リフトリンク	1								
2	03131 1220	PIN	ヒラアタマピン	2								
3	03010 3020	SPRIT PIN	スプリットピン	2								
4	64250 1300	LINK ; L	リンク ; L	1								
5	64250 1310	LINK ; R	リンク ; R	1								
6	03010 4025	SPRIT PIN	スプリットピン	8								
7	02610 0012	WASHER	ワッシャ	12								
8	49923 1425	COLLER	カラー	2								
9	64252 0210	PLATE	プレート	2								
10	64252 0170	PLATE	プレート	2								
11	02610 0016	WASHER	ワッシャ	2								
12	02610 0010	WASHER	ワッシャ	2								
13	49961 1340	PIN	ヒラアタマピン	4								
14	44227 0020	RING	リング	4								
15	64250 0710	LINK	リンク	2								
16	03131 1020	PIN	ヒラアタマピン	2								

株式会社 共栄社
〒442-8530 愛知県豊川市美幸町１-26
TEL(0533)84-1221 FAX(0533)84-1220

GM100B-07D-Hiko